EN 795

GAP BD

Produktbeschreibung

Anschlageinrichtung zur Befestigung der persönlichen Schutzausrüstung gegen Absturz (PSAgA).

Leistungsmerkmale/Vorteile

• hergestellt aus Edelstahl
• leicht und schnell zu montieren
• Durchsteckmontage an Wand und Decke
• inklusive Befestigungsmittel aus Edelstahl
• recycelbar

Untergrund	Beton (mind. C20/25, mind. 120mm stark)
Befestigung	1 Spezialdübel
Max. Nutzer	bis zu 3 Personen
Einbau	gemäß Montageanleitung



Zulassungen

• DIN EN 795:2012
• CEN/TS 16415:2017
Bei der Anwendung der Produkte sind die jeweiligen nationalen, gesetzlichen Anforderungen des Landes zu beachten!

Beständigkeit gegen Umwelteinflüsse

Korrosionsbeständigkeitsklasse: CRC II

Einflüsse auf Umwelt und Gesundheit

Das Produkt stellt keinen gefährlichen Stoff im Sinne der EU-Gefahrgutverordnung dar.

Vorgaben für Sicherheit und Transport

Ein Sicherheitsdatenblatt für Transport und Inverkehrbringung ist nicht erforderlich.

Verpackung | Lagerbedingungen | Lagerdauer

• Das Produkt ist im Karton oder auf Palette verpackt.
• Packstücke nicht stapelbar.
• Bei trockener Lagerung unbegrenzt lagerfähig.

Pflege und Wartung

Metallteile sind durch Abwischen mit einem Baumwolltuch zu reinigen. Andere Reinigungsarten sind nicht zulässig.

Entsorgung

Das Produkt ist im Sinne des Stoffkreislaufes wiederverwertbar. Die Abfallentsorgung muss entsprechend den lokalen Vorschriften erfolgen.

Systemkomponenten | Zubehör

Hersteller / Werk: GRÜN GmbH Spezialmaschinenfabrik | Siegener Straße 81 - 83 | D -57234 Wilnsdorf-Niederdielfen
Tel./Phone: +49 (0) 2 71 - 39 88-0 | Fax: +49 (0) 2 71 - 39 88-159 | www.gruen-gmbh.de | info@gruen-gmbh.de

Produktinformation

SET	Artikelnummer	Bezeichnung	Bauhöhe	Gewicht	
	**49520200**	**EAE = Einzelanschlageinrichtung** **GRÜN EAE GAP BD**		**0,27 kg**	

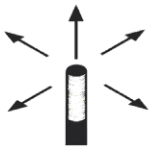

alle Maße in [mm]
all dimensions in [mm]

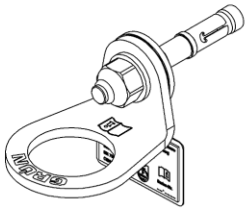

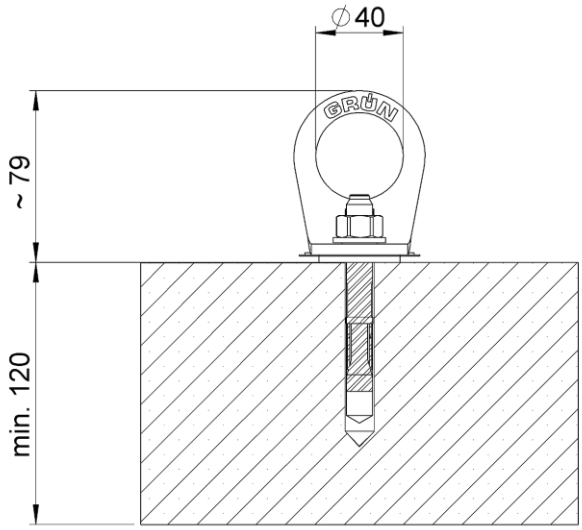

Hinweis
Irrtümer, Druckfehler und technische Änderungen vorbehalten!
Version:PI_GAP_BD_de_26_09

Weitere Informationen unter:

Hersteller / Werk: GRÜN GmbH Spezialmaschinenfabrik | Siegener Straße 81 - 83 | D -57234 Wilnsdorf-Niederdielfen
Tel./Phone: +49 (0) 2 71 - 39 88-0 | Fax: +49 (0) 2 71 - 39 88-159 | www.gruen-gmbh.de | info@gruen-gmbh.de