SAFEX MULTI HD

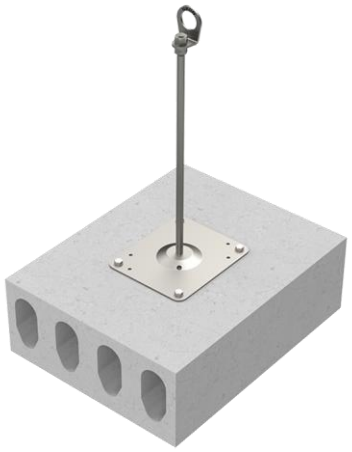

Produktbeschreibung

Anschlageinrichtung zur Befestigung der persönlichen Schutzausrüstung gegen Absturz (PSAgA).

Leistungsmerkmale/Vorteile

- hergestellt aus Edelstahl
- inklusive Befestigungsmittel aus Edelstahl
- recycelbar

Untergrund	Beton-Hohldiele (mind. C45/55, mind. 30mm Spiegeldicke)
Befestigung	4 Spezialdübel
Max. Nutzer	bis zu 4 Personen
Einbau	gemäß Montageanleitung

Zulassungen

- DIN EN 795:2012 + CEN/TS 16415:2017
- ETA 24/0041 (Europäisch Technische Zulassung)
- aBG Z-14.9-977 (allgemeine Bauartgenehmigung)

Bei der Anwendung der Produkte sind die jeweiligen nationalen, gesetzlichen Anforderungen des Landes zu beachten!

Beständigkeit gegen Umwelteinflüsse

Korrosionsbeständigkeitsklasse: CRC II

Einflüsse auf Umwelt und Gesundheit

Das Produkt stellt keinen gefährlichen Stoff im Sinne der EU-Gefahrgutverordnung dar.

Vorgaben für Sicherheit und Transport

Ein Sicherheitsdatenblatt für Transport und Inverkehrbringung ist nicht erforderlich.

Verpackung | Lagerbedingungen | Lagerdauer

- Das Produkt ist im Karton oder auf Palette verpackt.
- Packstücke nicht stapelbar.
- Bei trockener Lagerung unbegrenzt lagerfähig.

Pflege und Wartung

Metallteile sind durch Abwischen mit einem Baumwolltuch zu reinigen. Andere Reinigungsarten sind nicht zulässig.

Entsorgung

Das Produkt ist im Sinne des Stoffkreislaufes wiederverwertbar. Die Abfallentsorgung muss entsprechend den lokalen Vorschriften erfolgen.

Systemkomponenten | Zubehör

GRÜN ZUB DS-MAN D16-22
Dampfsperr-Abdichtungsmanschette

GRÜN ZUB DS-MAN D20 BITU SCHIEFER
beschieferte Abdichtungsmanschette für Bitumen

GRÜN ZUB ABD-MAN D20 BITU SAND
besandete Abdichtungsmanschette für Bitumen

GRÜN ZUB ABD-MAN D20 PVC
Abdichtungsmanschette für PVC

GRÜN ZUB ABD-MAN D20 TPO
Abdichtungsmanschette für FPO/TPO

GRÜN ZUB MULTI / VARIANT THERMOSTOP 4
Thermische Trennung aus EPDM, 4mm stark

GRÜN ZUB SAFEX Dämmhaube Ø 75 - 300
Dämmhaube aus Kunststoff, grau

GRÜN ZUB SV
Stabverlängerung für SAFEX MULTI, SAFEX TR und SAFEX WOOD, geprüft nach EN795 bis Gesamtstützenhöhe 1000mm

Hersteller / Werk: GRÜN GmbH Spezialmaschinenfabrik | Siegener Straße 81 - 83 | D -57234 Wilnsdorf-Niederdielfen
Tel./Phone: +49 (0) 2 71 - 39 88-0 | Fax: +49 (0) 2 71 - 39 88-159 | www.gruen-gmbh.de | info@gruen-gmbh.de

Produktinformation

SET	Artikelnummer	Bezeichnung	Bauhöhe	Gewicht	
		EAE = Einzelanschlageinrichtung			Stützhöhen bis max. 1000 mm in Sonder-anfertigung lieferbar.
	60303000HD	**GRÜN EAE SAFEX MULTI HD 300**	**300 mm**	**2,62 kg**	
	60304000HD	**GRÜN EAE SAFEX MULTI HD 400**	**400 mm**	**2,78 kg**	
	60305000HD	**GRÜN EAE SAFEX MULTI HD 500**	**500 mm**	**2,93 kg**	
	60306000HD	**GRÜN EAE SAFEX MULTI HD 600**	**600 mm**	**3,09 kg**	
		SYS = Systemstütze GREENLINE			
	48508300HD	**GRÜN SYS SAFEX MULTI HD Z 300**	**300 mm**	**2,43 kg**	
	48508400HD	**GRÜN SYS SAFEX MULTI HD Z 400**	**400 mm**	**2,59 kg**	
	48508500HD	**GRÜN SYS SAFEX MULTI HD Z 500**	**500 mm**	**2,74 kg**	
	48508600HD	**GRÜN SYS SAFEX MULTI HD Z 600**	**600 mm**	**2,90 kg**	

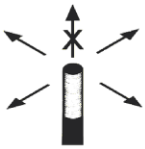

alle Maße in [mm]
all dimensions in [mm]

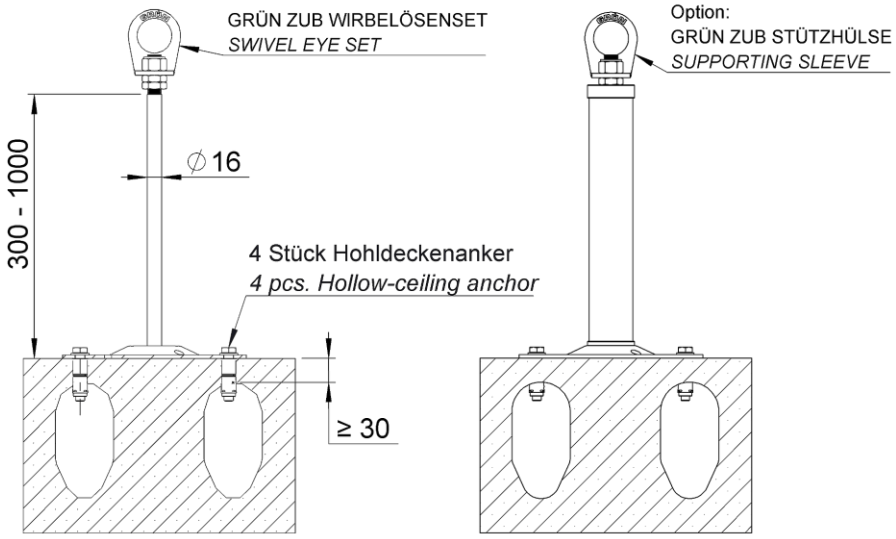

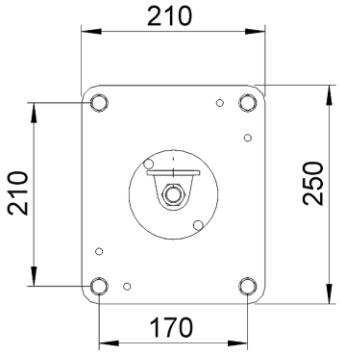

Hinweis

Irrtümer, Druckfehler und technische Änderungen vorbehalten!

Version: PI_SAFEX_MULTI_HD_de_26_09

Weitere Informationen unter:

Hersteller / Werk: GRÜN GmbH Spezialmaschinenfabrik | Siegener Straße 81 - 83 | D -57234 Wilnsdorf-Niederdielfen
Tel./Phone: +49 (0) 2 71 - 39 88-0 | Fax: +49 (0) 2 71 - 39 88-159 | www.gruen-gmbh.de | info@gruen-gmbh.de