GRÜN SYS VARIANT KT

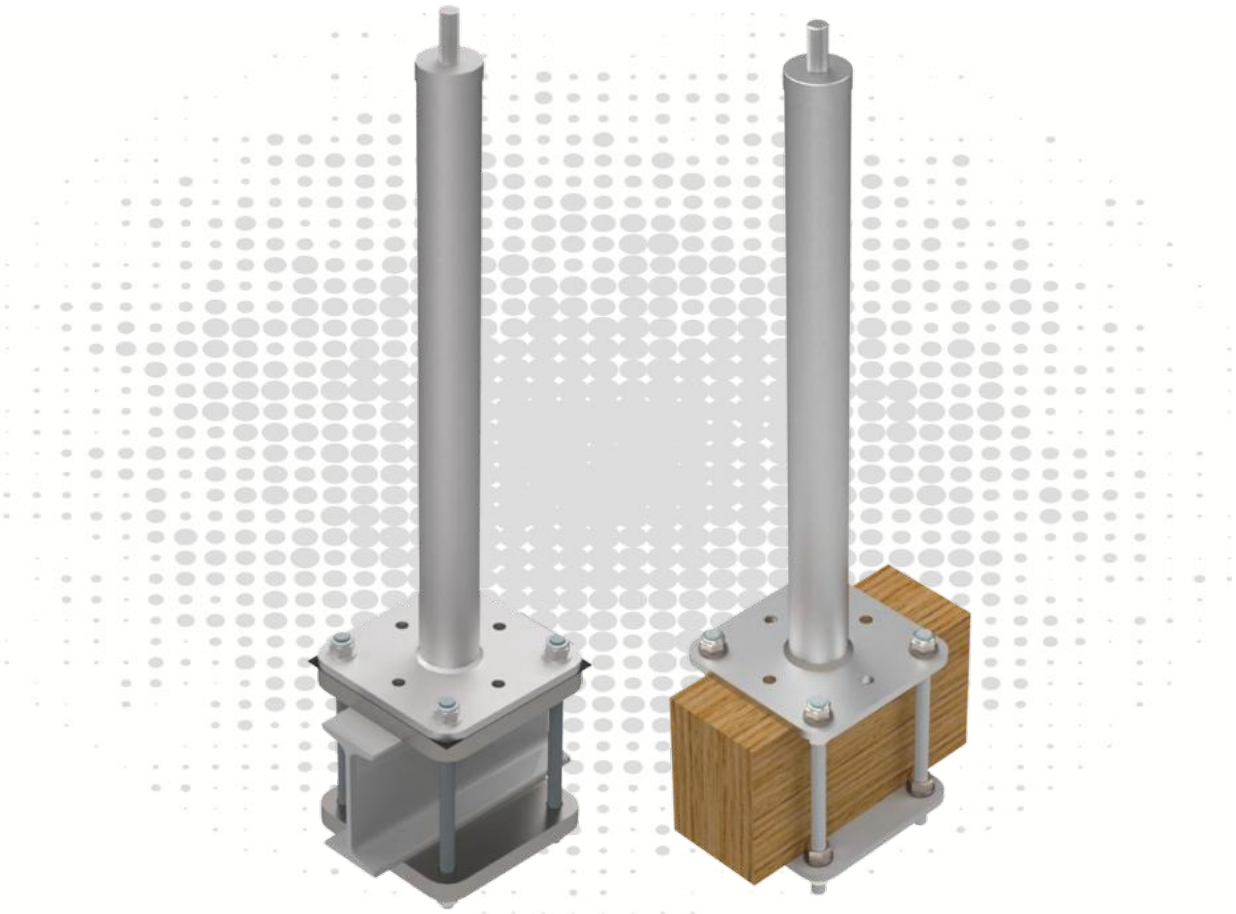

TOOLS



ATTENTION:
When using the anchor device, observe the GRÜN safety instructions.
When mounting the anchor device, observe the assembly instructions.

Obsah

1 Varianty použití 3
2 Technické údaje 4
3 Montážní specifikace EN 795 5
3.1 Požadavky na podklad 5
3.2 Konstrukce a montáž kotvicího zařízení 5
4 Montážní specifikace DIBt 6
4.1 Požadavky na podklad 6
4.2 Konstrukce a montáž kotvicího zařízení 6
5 Dokumentace 7
6 Označení výrobku 7

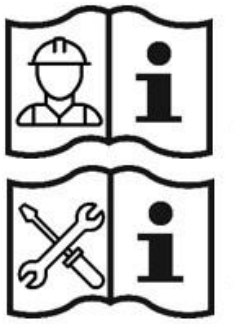

(1)

(2)

Zkratky	Význam
EAE	**E**inzel**a**nschlag**e**inrichtung = jednotlivé kotvicí zařízení
SYS	Seil-**Sys**tem = lanový systém
BEF	**Bef**estigungsset = upevňovací sada
ZUB	**Zub**ehör = příslušenství

POZOR:

Při používání kotvicího zařízení dodržujte bezpečnostní pokyny GRÜN **(1)**.
Při montáži kotvicího zařízení dodržujte montážní návod **(2)**.

Platí pouze montážní návod firmy GRÜN.

Smí se používat pouze upevňovací materiál dodávaný firmou GRÜN.

Jednotlivé díly se nesmí vyměňovat.

GRÜN GmbH Spezialmaschinenfabrik | Siegener Straße 81 - 83 | D -57234 Wilnsdorf-Niederdielfen
Tel./Phone: +49 (0) 2 71 - 39 88-0 | Fax: +49 (0) 2 71 - 39 88-159 | www.gruen-gmbh.de | info@gruen-gmbh.de

1 Varianty použití



GRÜN SYS VARIANT KT PLUS



GRÜN SYS VARIANT KT

SET



GK VARIANT

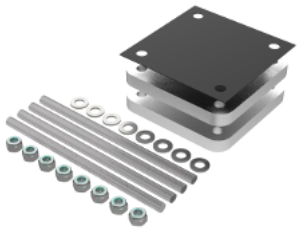

BEF VARIANT KT PLUS

SET



GK VARIANT

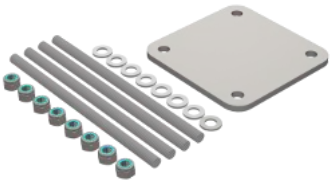

BEF VARIANT KT

2 Technické údaje

Specifikace produktu:

Základna	Testovací středisko	Značení	Uživatelů
DIN EN 795:2012 CEN/TS 16415:2017	DEKRA Testing and Certification GmbH Persönliche Schutzausrüstung/Personal Protective Equipment Dinnendahlstr. 9 44809 Bochum - Germany		
abZ/aBG Z-14.9-725	Deutsches Institut für Bautechnik (DIBt) Kolonnenstr. 30 B 10829 Berlin - Germany		

Směr zatížení:

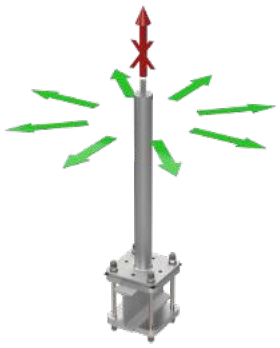

Standardní konstrukční výška:	300 mm bis 600 mm
Speciální délky:	200, 700 mm bis 1000 mm
Materiál:	Nerezová ocel A2
Rozměry patní desky:	160 mm x 160 mm
Schéma otvorů:	120 mm x 120 mm - ø14 mm
Protilehlé panely:	pozinkovaná ocel
Separační vrstva:	EPDM

Přípustná konstrukční výška podle vzorové statiky č. 15163/15 v souladu s abZ 14.9-725

Uživatel	Povolená zaoblená konstrukční výška
1	800
2	700
3	600
4	500

Volný přesah podpěr::

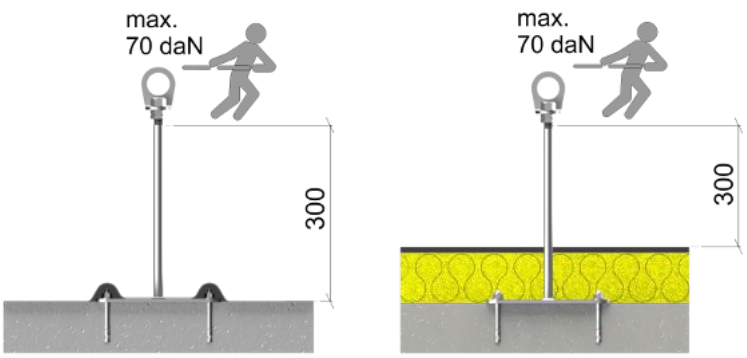

Podklad musí být součástí statické základní konstrukce.
V případě pochybností to musí zkontrolovat statik.

GRÜN GmbH Spezialmaschinenfabrik | Siegener Straße 81 - 83 | D -57234 Wilnsdorf-Niederdielfen
Tel./Phone: +49 (0) 2 71 - 39 88-0 | Fax: +49 (0) 2 71 - 39 88-159 | www.gruen-gmbh.de | info@gruen-gmbh.de

Montážní specifikace podle EN795 EN 795

3 Montážní specifikace EN 795

3.1 Požadavky na podklad

Montáž musí být provedena na vhodných podkladech s dostatečnou pevností.
Doporučení GRÜN:

Podklad	Rozměr
Nosníky / trámy	min. šířka 100 mm

3.2 Konstrukce a montáž kotvicího zařízení

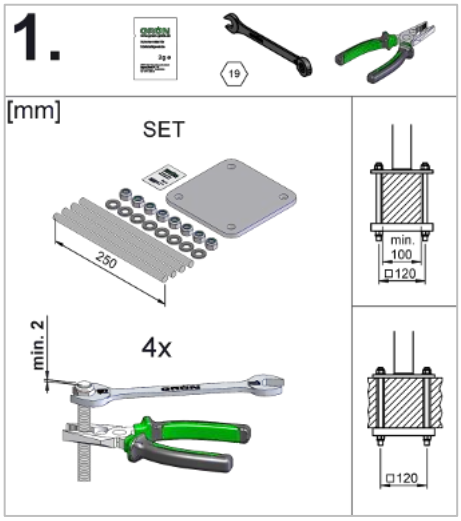

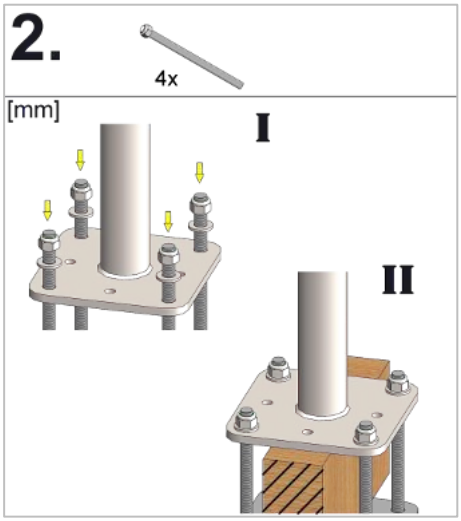

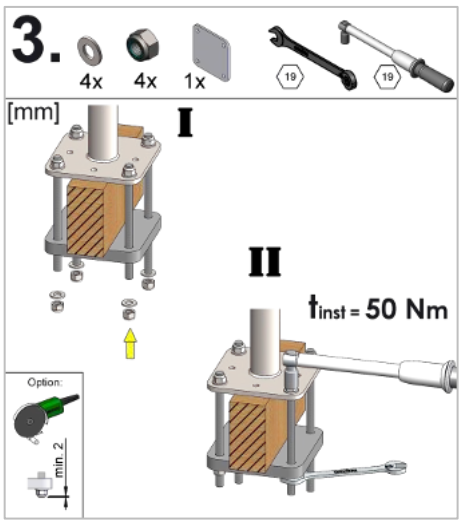

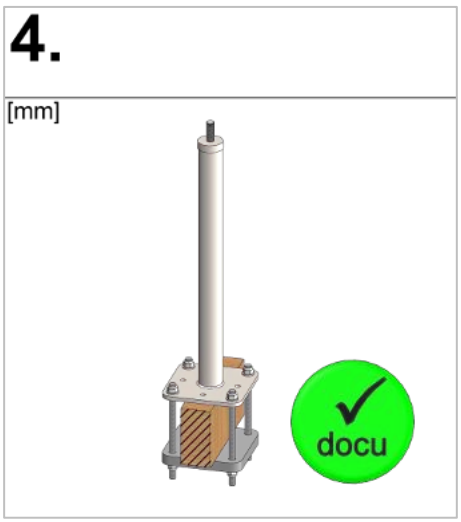

Montážní specifikace podle DIBt

DIBt

4 Montážní specifikace DIBt

4.1 Požadavky na podklad

Podklad	Rozměr
Nosníky / trámy	min. šířka 60 mm

4.2 Konstrukce a montáž kotvicího zařízení

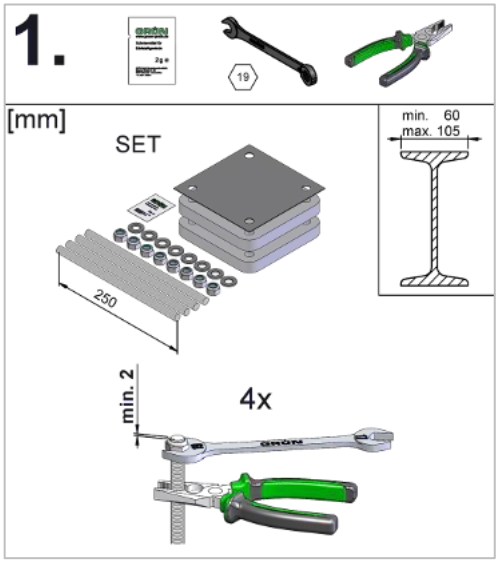

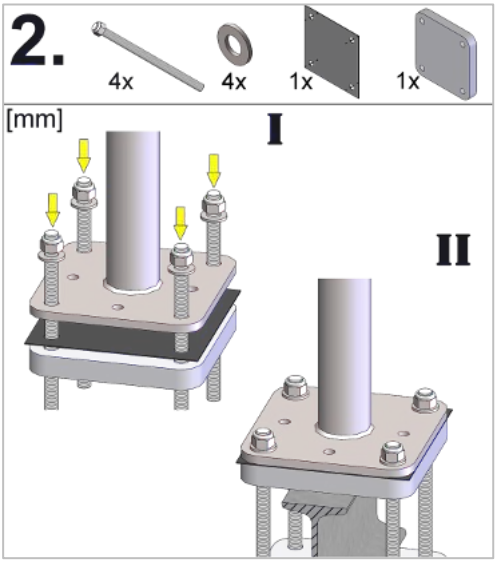

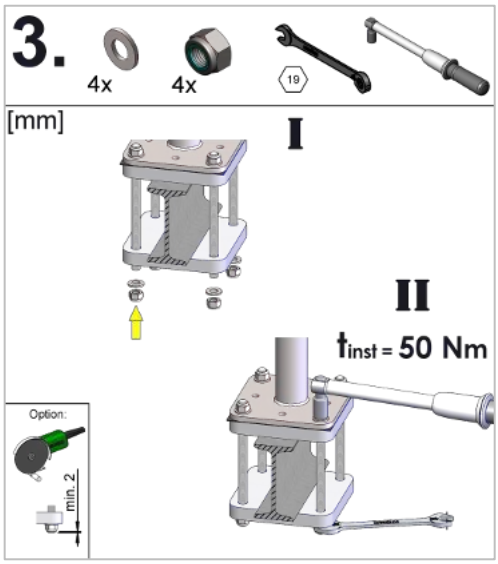

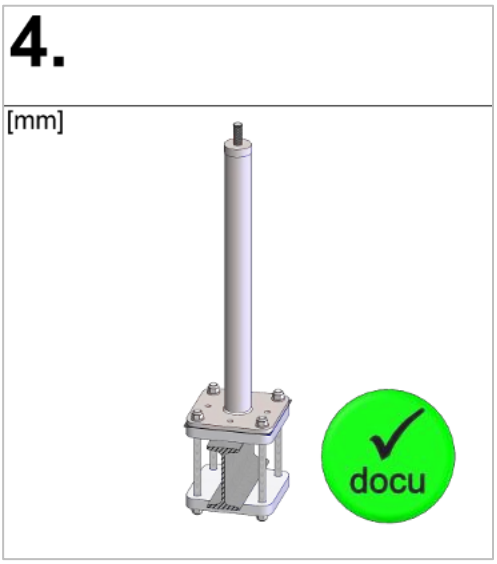

GRÜN GmbH Spezialmaschinenfabrik | Siegener Straße 81 - 83 | D -57234 Wilnsdorf-Niederdielfen
Tel./Phone: +49 (0) 2 71 - 39 88-0 | Fax: +49 (0) 2 71 - 39 88-159 | www.gruen-gmbh.de | info@gruen-gmbh.de

5 Dokumentace

Dokumentace montáže je pro montéra povinná, včetně fotografií detailů, které již později nebudou viditelné.

Formulář dokumentace k montáži a údržbě je k dispozici na adrese:
(https://gruen-gmbh.de/de/absturzsicherung/downloads/)

Digitální dokumentace s GRÜN DOKU je k dispozici na adrese:
(https://documentation.gruen-gmbh.de)

6 Označení výrobku

Typový štítek



Příklad vyobrazení označení

Otočné oko (kotvicí bod)



Příklad vyobrazení označení

① Výrobce / použití
② Označení výrobku
③ Dodržujte montážní návod a bezpečnostní pokyny
④ Max. uživatelů
⑤ Sériové číslo

- Pokud označení kotvicího zařízení po instalaci již není přístupné/viditelné, musí být v jeho blízkosti umístěno další označení.

MA_VARIANT_KT_cz_26_11

Spezialmaschinenfabrik für Dach, Bau und Straße
Siegener Straße 81-83
57234 Wilnsdorf / GERMANY

Tel. +49 (0) 271 - 39 88-0
Fax +49 (0) 271 - 39 88-159
E-Mail info@gruen-gmbh.de
www.gruen-gmbh.de

Urheberrechtshinweis
© Grün GmbH 2026. Alle Rechte vorbehalten. Diese urheberrechtlich geschützten Unterlagen dürfen - auch auszugsweise - nur mit vorheriger Genehmigung der GRÜN GmbH vervielfältigt, abgeändert oder in irgendeiner Form oder irgendeinem Medium weitergegeben oder in einer Datenbank oder einem anderen Datenspeichersystem gespeichert werden. Eine Verwendung ohne vorherige Genehmigung gilt als Verstoß gegen die jeweiligen Copyright-Bestimmungen.