GRÜN SYS VARIANT KT

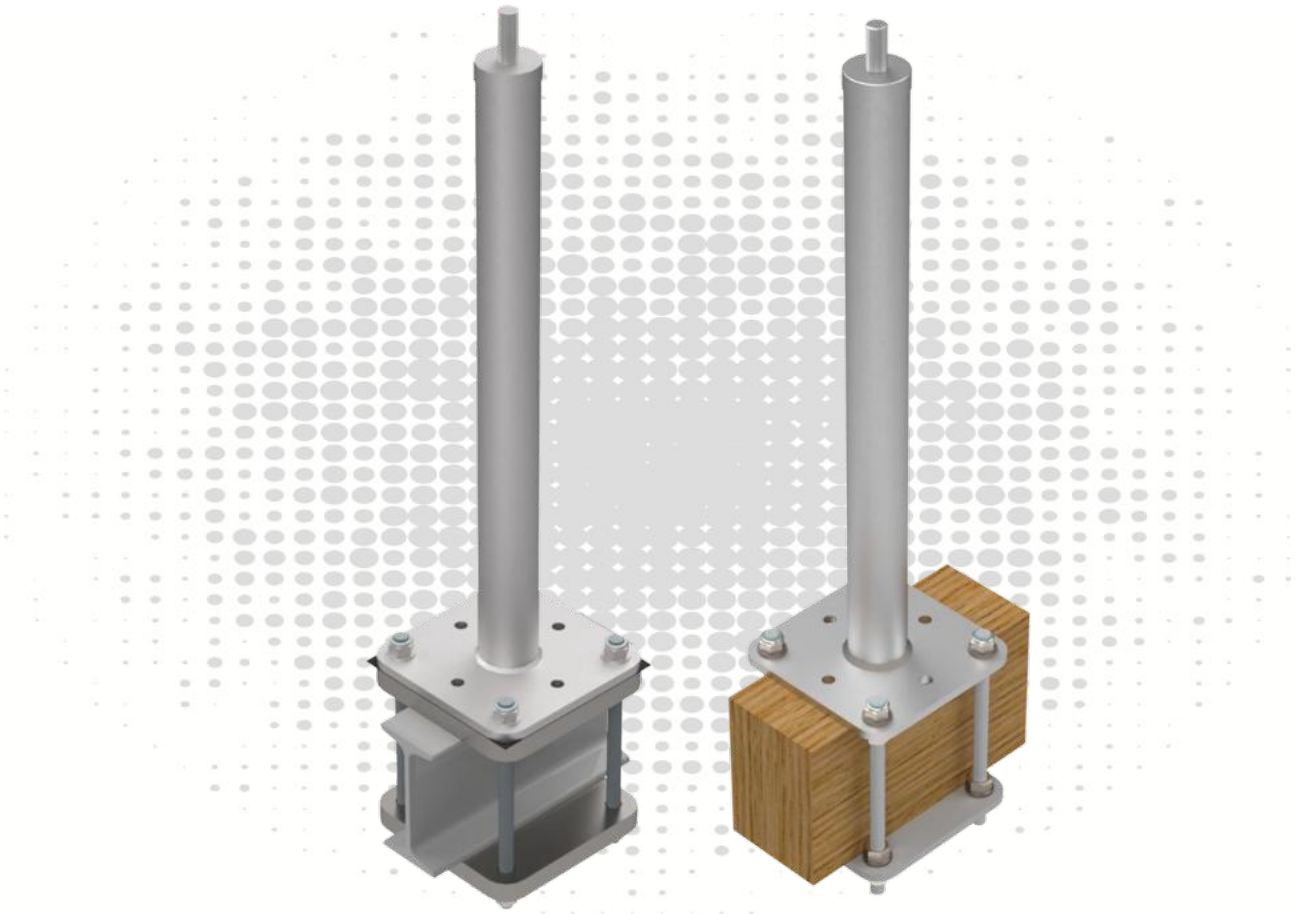

TOOLS



ATTENTION:
When using the anchor device, observe the GRÜN safety instructions.
When mounting the anchor device, observe the assembly instructions.

Inhaltsverzeichnis

1 Nutzungsvarianten 3
2 Technische Daten 4
3 Montagevorgaben EN 795 5
3.1 Untergrundvoraussetzungen 5
3.2 Aufbau und Montage der Anschlageinrichtung 5
4 Montagevorgaben DIBt 6
4.1 Untergrundvoraussetzungen 6
4.2 Aufbau und Montage der Anschlageinrichtung 6
5 Dokumentation 7
6 Produktkennzeichnungen 7

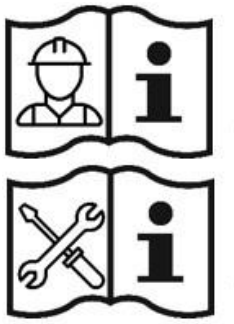

(1)

(2)

Abkürzungen	Bedeutung
EAE	**E**inzel**a**nschlag**e**inrichtung
SYS	Seil-**Sys**tem
BEF	**Bef**estigungsset
ZUB	**Zub**ehör

ACHTUNG:

Zur Verwendung der Anschlageinrichtung die GRÜN-Sicherheitshinweise **(1)** beachten.
Zum Anbau der Anschlageinrichtung die Montageanleitung **(2)** beachten.

Es gilt ausschließlich die Montageanleitung der Fa. GRÜN.

Es darf nur das von Fa. GRÜN gelieferte Befestigungsmaterial verwendet werden.

Einzelteile dürfen nicht ausgetauscht werden.

GRÜN GmbH Spezialmaschinenfabrik | Siegener Straße 81 - 83 | D -57234 Wilnsdorf-Niederdielfen
Tel./Phone: +49 (0) 2 71 - 39 88-0 | Fax: +49 (0) 2 71 - 39 88-159 | www.gruen-gmbh.de | info@gruen-gmbh.de

1 Nutzungsvarianten



GRÜN SYS VARIANT KT PLUS



GRÜN SYS VARIANT KT

SET



GK VARIANT

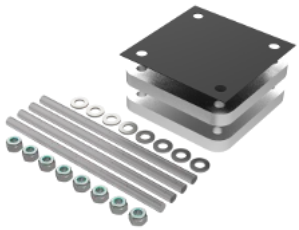

BEF VARIANT KT PLUS

SET



GK VARIANT

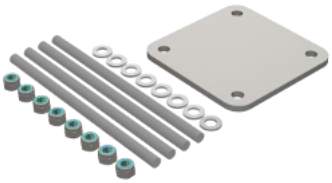

BEF VARIANT KT

2 Technische Daten

Produktspezifikationen:

Anforderung	Prüfstelle	Kennzeichen	Benutzer
DIN EN 795:2012 CEN/TS 16415:2017	DEKRA Testing and Certification GmbH Persönliche Schutzausrüstung/Personal Protective Equipment Dinnendahlstr. 9 44809 Bochum - Germany		
abZ/aBG Z-14.9-725	Deutsches Institut für Bautechnik (DIBt) Kolonnenstr. 30 B 10829 Berlin - Germany		

Belastungsrichtung:

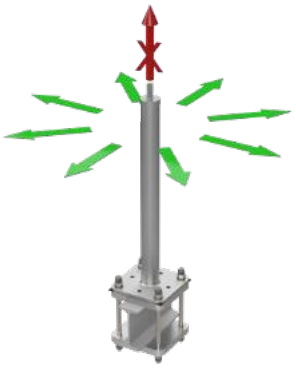

Bauhöhe Standard:	300 mm bis 600 mm
Sonderlängen:	200, 700 mm bis 1000 mm
Material:	Edelstahl A2
Abmessung Fußplatte:	160 mm x 160 mm
Lochbild:	120 mm x 120 mm - ø14 mm
Konterplatten:	Stahl verzinkt
Trennlage:	EPDM

Zulässige Bauhöhe “hzul“ laut Musterstatik Nr. 15163/15 nach abZ 14.9-725

Benutzer	hzul gerundet
1	800
2	700
3	600
4	500

Freier Stützenüberstand:

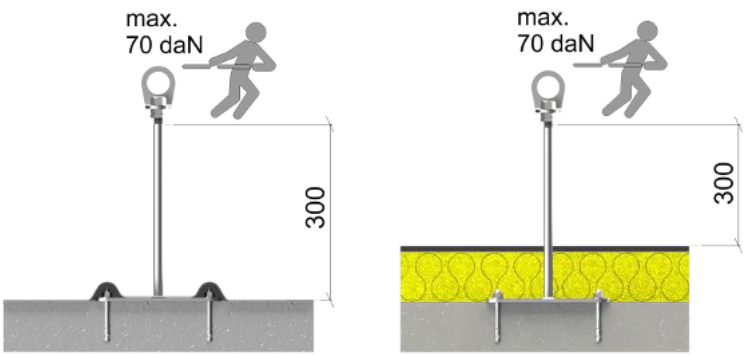

Der Untergrund muss Teil der statischen Grundkonstruktion sein.
Im Zweifelsfall ist dies von einem Baustatiker zu prüfen.

GRÜN GmbH Spezialmaschinenfabrik | Siegener Straße 81 - 83 | D -57234 Wilnsdorf-Niederdielfen
Tel./Phone: +49 (0) 2 71 - 39 88-0 | Fax: +49 (0) 2 71 - 39 88-159 | www.gruen-gmbh.de | info@gruen-gmbh.de

Montagevorgaben nach EN795

EN 795

3 Montagevorgaben EN 795

3.1 Untergrundvoraussetzungen

Die Montage muss auf geeigneten Untergründen mit ausreichender Festigkeit erfolgen.
GRÜN-Empfehlung:

Untergrund	Abmessung
Balken / Träger	min. 100 mm breit

3.2 Aufbau und Montage der Anschlageinrichtung

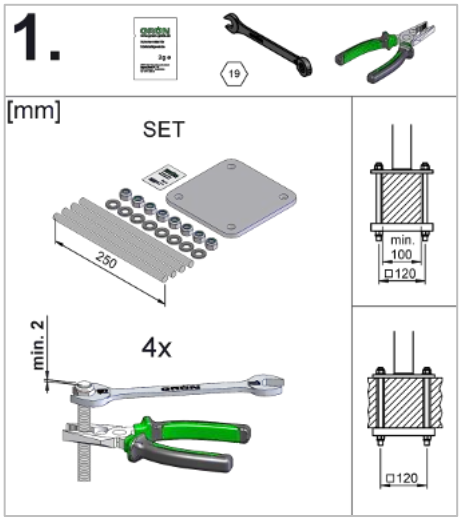

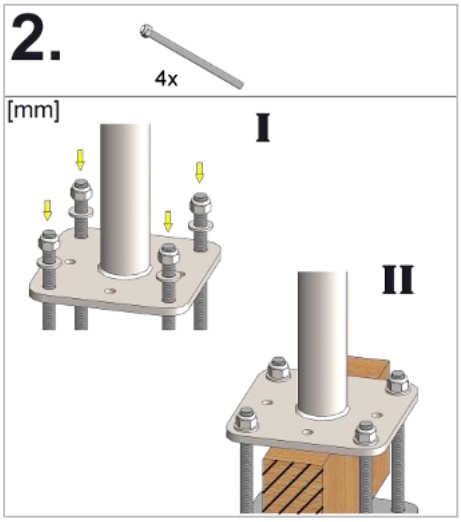

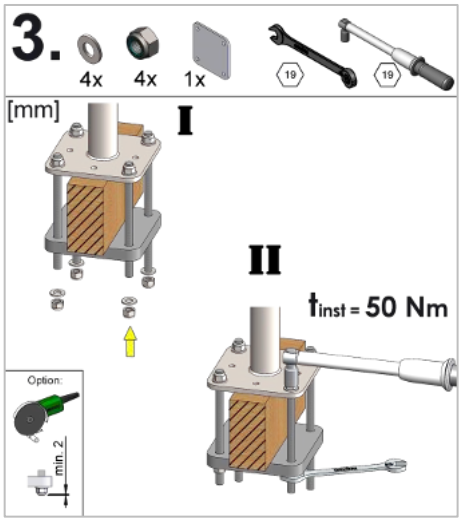

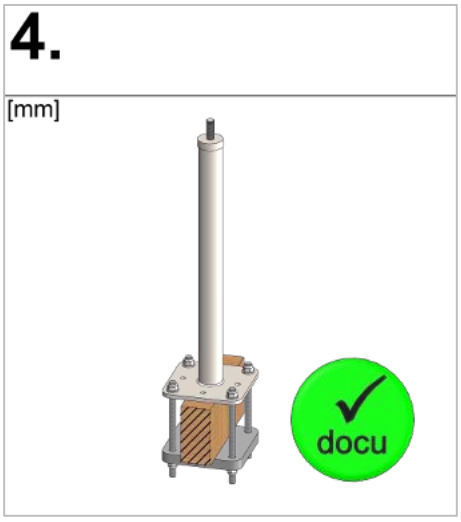

Montagevorgaben nach DIBt

4 Montagevorgaben DIBt

4.1 Untergrundvoraussetzungen

Untergrund	Abmessung
Balken / Träger	min. 60 mm breit

4.2 Aufbau und Montage der Anschlageinrichtung

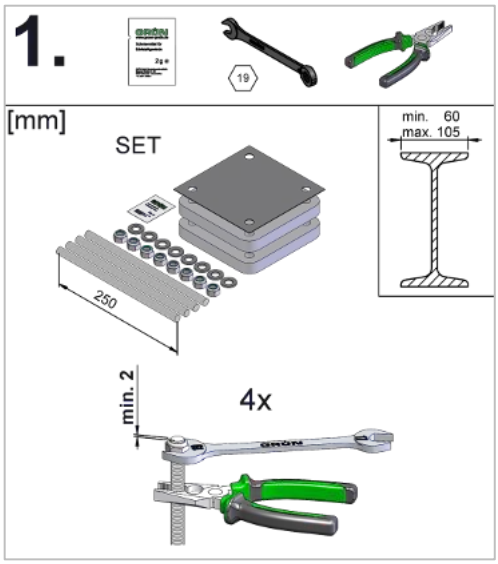

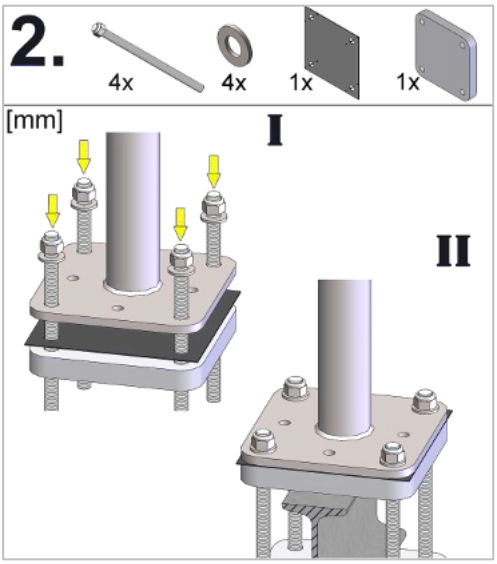

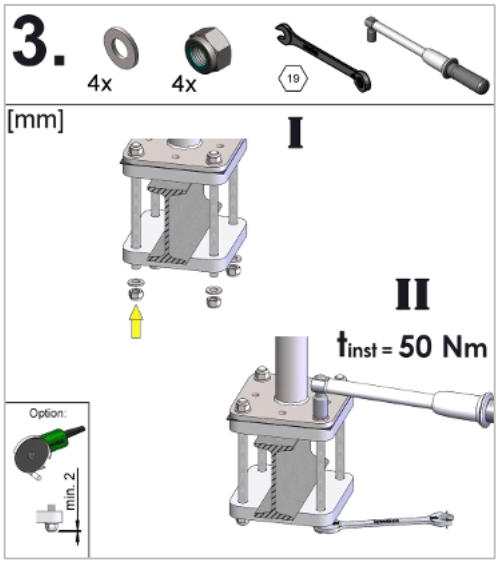

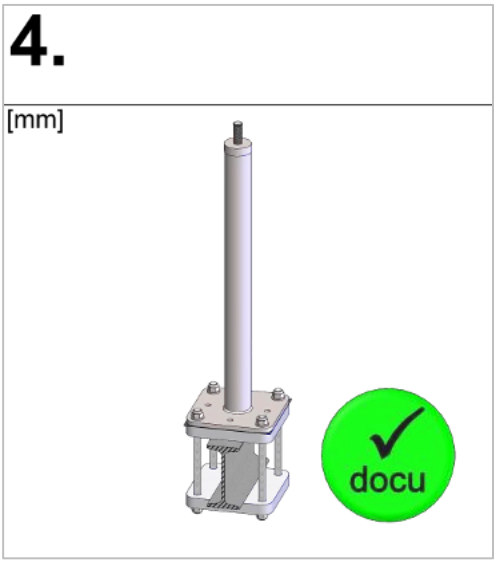

GRÜN GmbH Spezialmaschinenfabrik | Siegener Straße 81 - 83 | D -57234 Wilnsdorf-Niederdielfen
Tel./Phone: +49 (0) 2 71 - 39 88-0 | Fax: +49 (0) 2 71 - 39 88-159 | www.gruen-gmbh.de | info@gruen-gmbh.de

5 Dokumentation

Die Dokumentation der Montage ist für den Monteur verpflichtend inkl. Fotos von später nicht mehr sichtbaren Details.

Vordruck Montagedokumentation und Wartungsdokumentation verfügbar unter:
(https://gruen-gmbh.de/de/absturzsicherung/downloads/)

Digitale Dokumentation mit der GRÜN-DOKU möglich unter:
(https://documentation.gruen-gmbh.de)

6 Produktkennzeichnungen

Typenschild



Abbildungsbeispiel Kennzeichnung

① Hersteller / Verwendung
② Produktbezeichnung
③ Montageanleitung & Sicherheitshinweise beachten

Wirbelöse (Anschlagpunkt)



Abbildungsbeispiel Kennzeichnung

④ Max. Nutzer
⑤ Seriennummer

- Wenn die Kennzeichnung der Anschlageinrichtung nach dem Einbau nicht mehr zugänglich/ erkennbar ist, muss eine zusätzliche Kennzeichnung in der Nähe erfolgen.

GRÜN
Spezialmaschinenfabrik für Dach, Bau und Straße
Siegener Straße 81-83
57234 Wilnsdorf / GERMANY

Tel. +49 (0) 271 - 39 88-0
Fax +49 (0) 271 - 39 88-159
E-Mail info@gruen-gmbh.de
www.gruen-gmbh.de

Urheberrechtshinweis
© Grün GmbH 2026. Alle Rechte vorbehalten. Diese urheberrechtlich geschützten Unterlagen dürfen - auch auszugsweise - nur mit vorheriger Genehmigung der GRÜN GmbH vervielfältigt, abgeändert oder in irgendeiner Form oder irgendeinem Medium weitergegeben oder in einer Datenbank oder einem anderen Datenspeichersystem gespeichert werden. Eine Verwendung ohne vorherige Genehmigung gilt als Verstoß gegen die jeweiligen Copyright-Bestimmungen.