GRÜN SYS VARIANT KT

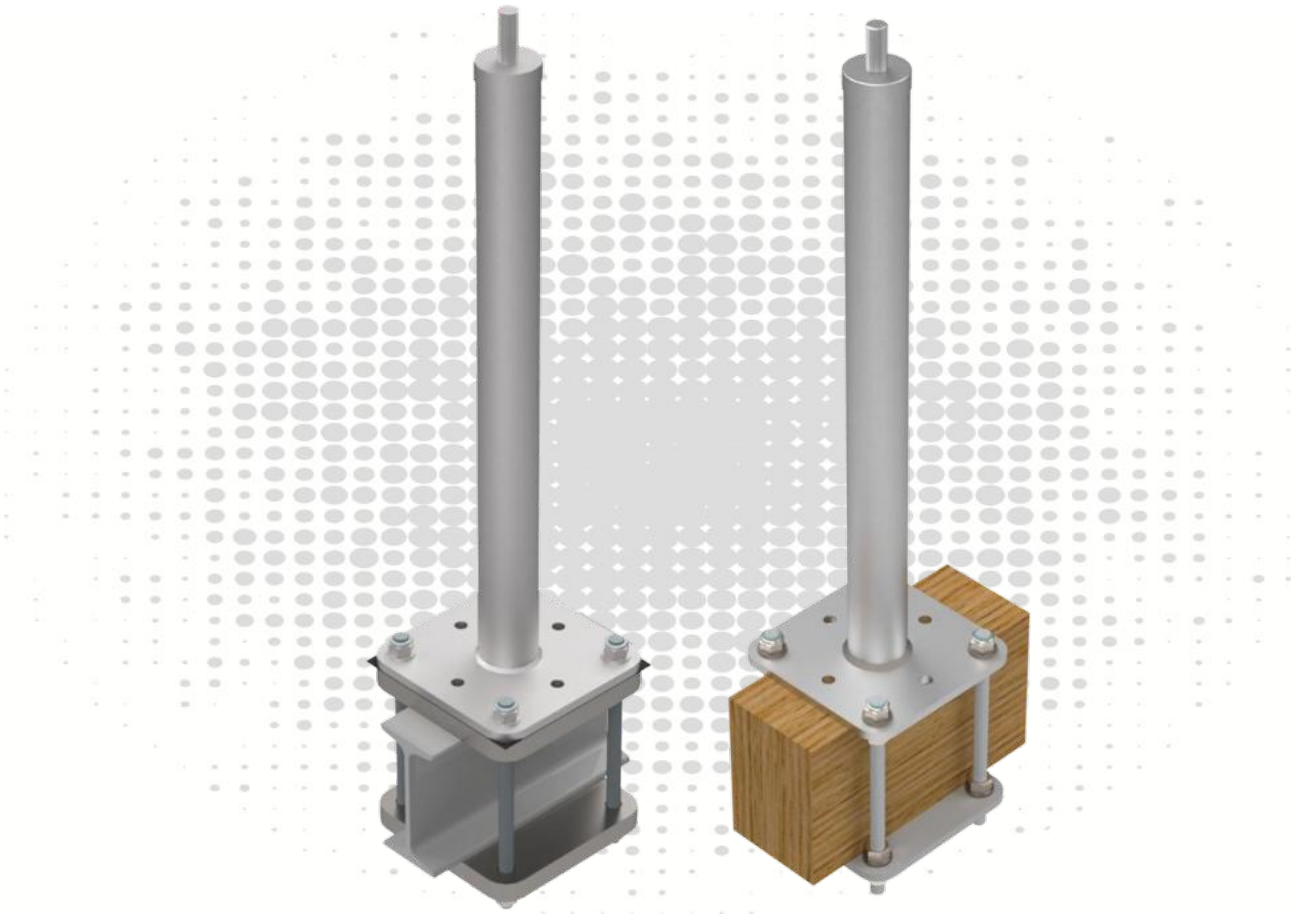

TOOLS



ATTENTION:
When using the anchor device, observe the GRÜN safety instructions.
When mounting the anchor device, observe the assembly instructions.

Sisällys

1 Käyttövaihtoehdot 3
2 Tekniset tiedot 4
3 Asennusmääräykset EN 795 5
3.1 Alustan vaatimukset 5
3.2 Kiinnityslaitteen rakenne ja asennus 5
4 Asennusmääräykset DIBt 6
4.1 Alustan vaatimukset 6
4.2 Kiinnityslaitteen rakenne ja asennus 6
5 Dokumentaatio 7
6 Tuotetunnukset 7

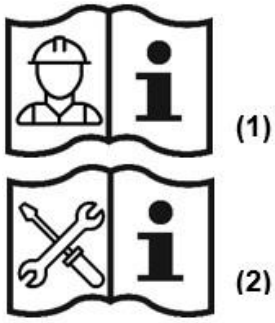

Lyhenteet	Merkitys
EAE	**E**inzel**a**nschlag**e**inrichtung (Yksittäinen kiinnityslaite)
SYS	Seil - **Sys**tem (Köysijärjestelmä)
BEF	**Bef**estigungsset (Kiinnityssarja)
ZUB	**Zub**ehör (Lisävaruste)

HUOMIO:

Noudata kiinnityslaitteen käytössä GRÜN-turvallisuusohjeita **(1)**.
Noudata kiinnityslaitteen asennuksessa asennusohjetta **(2)**.

Vain yrityksen GRÜN asennusohje pätee.

Vain yrityksen GRÜN toimittamaa kiinnitysmateriaalia saa käyttää.

Yksittäisiä osia ei saa vaihtaa.

GRÜN GmbH Spezialmaschinenfabrik | Siegener Straße 81 - 83 | D -57234 Wilnsdorf-Niederdielfen
Tel./Phone: +49 (0) 2 71 - 39 88-0 | Fax: +49 (0) 2 71 - 39 88-159 | www.gruen-gmbh.de | info@gruen-gmbh.de

1 Käyttövaihtoehdot



GRÜN SYS VARIANT KT PLUS



GRÜN SYS VARIANT KT

SET



GK VARIANT

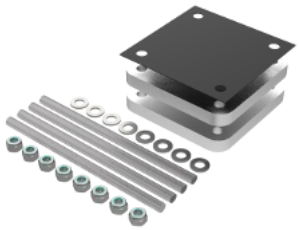

BEF VARIANT KT PLUS

SET



GK VARIANT

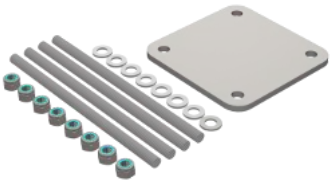

BEF VARIANT KT

2 Tekniset tiedot

Tuote-erittelyt:

Vaatimukset	Tarkastuslaitos	Tunnus	Käyttäjä
DIN EN 795:2012 CEN/TS 16415:2017	DEKRA Testing and Certification GmbH Persönliche Schutzausrüstung/Personal Protective Equipment Dinnendahlstr. 9 44809 Bochum - Germany		
abZ/aBG Z-14.9-725	Deutsches Institut für Bautechnik (DIBt) Kolonnenstr. 30 B 10829 Berlin - Germany		

Kuormitussuunta:

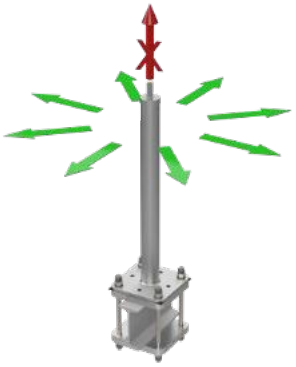

Vakioasennuskorkeus:	300–600 mm
Erikoispituudet:	200 mm, 700 – 1 000 mm
Materiaali:	ruostumaton teräs A2
Pohjalevyn mitat:	160 x 160 mm
Reikäkuvio:	120 x 120 mm – ø 14 mm
Vastalevyt:	sinkitty teräs
Erotuskerros:	EPDM

Hyväksytty asennuskorkeus hzul mallistatiikan nro 15163/15 mukaisesti alkaen Z 14.9-725

Käyttäjä	hzul pyöristetty
1	800
2	700
3	600
4	500

Vapaa uloke:

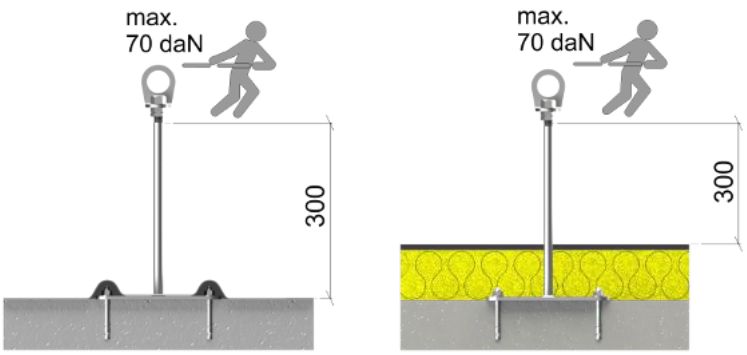

Alustan on oltava osa kiinteää peruskokoonpanoa.
Mikäli tästä ei olla varmoja, on asia tarkistutettava rakennesuunnittelijalla.

GRÜN GmbH Spezialmaschinenfabrik | Siegener Straße 81 - 83 | D -57234 Wilnsdorf-Niederdielfen
Tel./Phone: +49 (0) 2 71 - 39 88-0 | Fax: +49 (0) 2 71 - 39 88-159 | www.gruen-gmbh.de | info@gruen-gmbh.de

Asennusmääräykset EN 795 mukaisesti

EN 795

3 Asennusmääräykset EN 795

3.1 Alustan vaatimukset

Asennus on tehtävä soveltuville alustoille, jotka ovat riittävän kestäviä.
GRÜN-suositus:

Alusta	Mitat
Palkki / kannatin	leveys vähintään 100 mm

3.2 Kiinnityslaitteen rakenne ja asennus

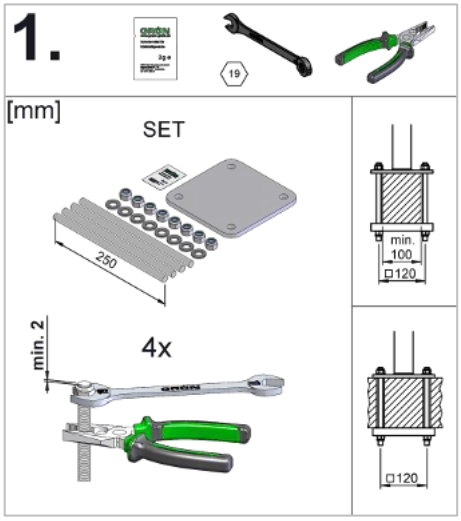

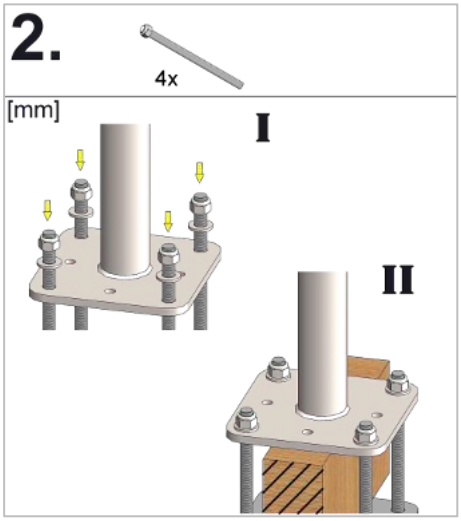

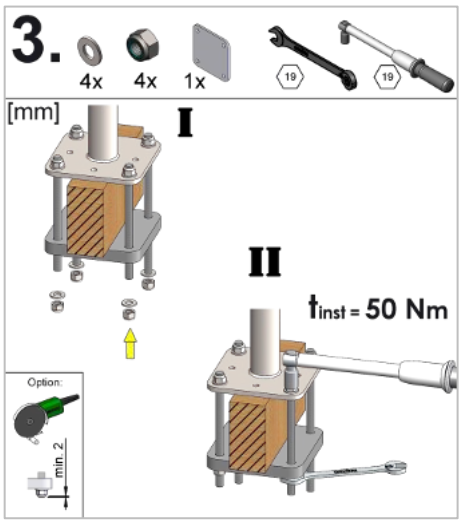

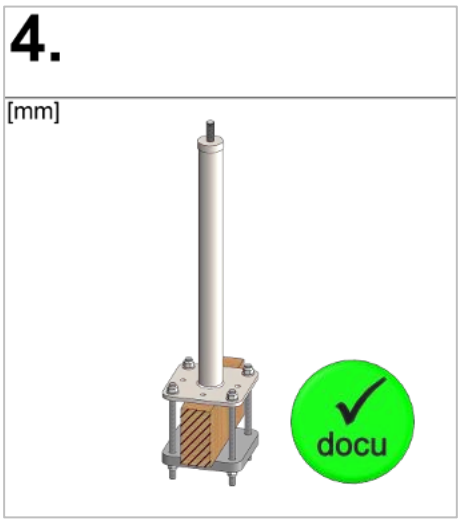

Asennusmääräykset DIBt mukaisesti

DIBt

4 Asennusmääräykset DIBt

4.1 Alustan vaatimukset

Alusta	Mitat
Palkki / kannatin	leveys vähintään 60 mm

4.2 Kiinnityslaitteen rakenne ja asennus

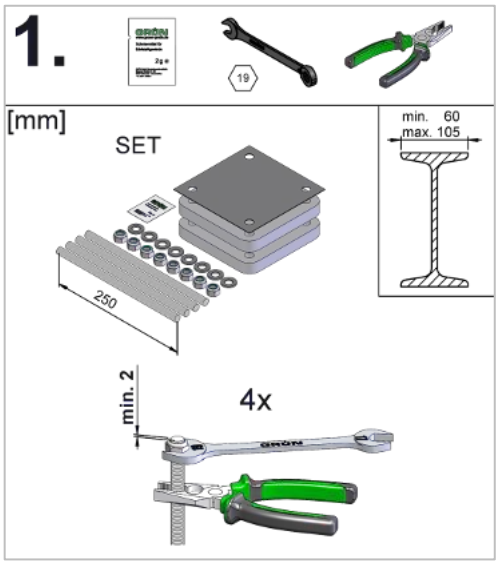

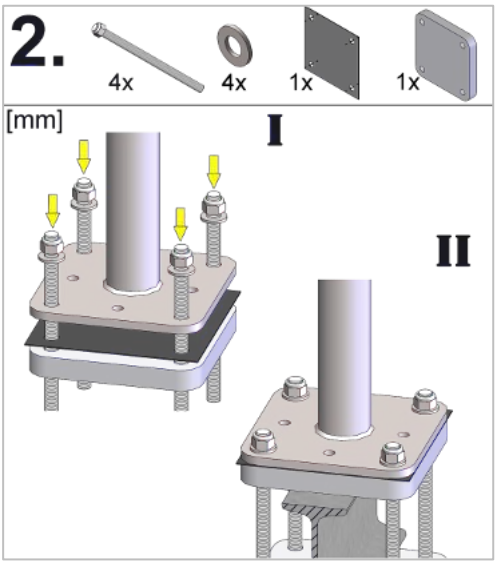

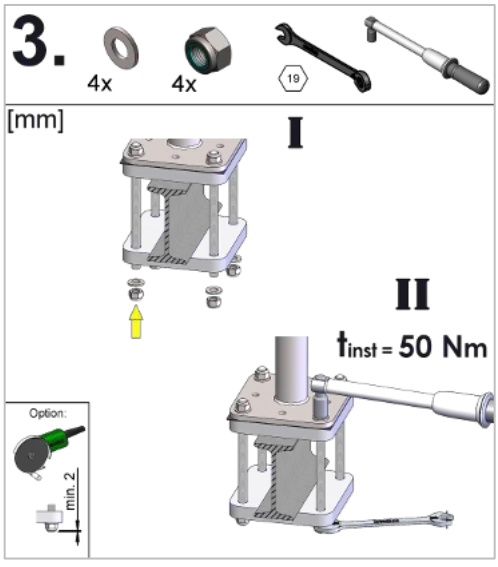

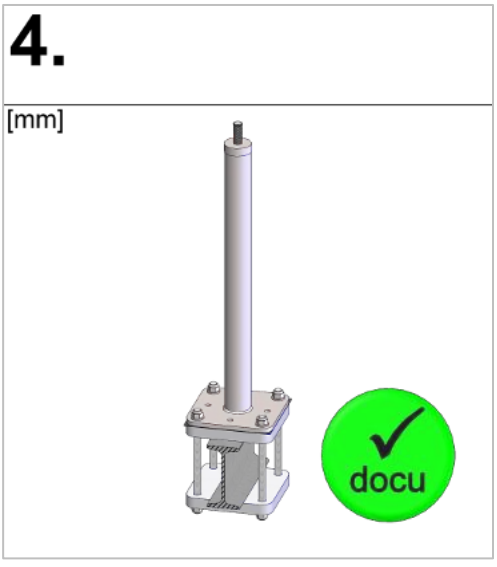

GRÜN GmbH Spezialmaschinenfabrik | Siegener Straße 81 - 83 | D -57234 Wilnsdorf-Niederdielfen
Tel./Phone: +49 (0) 2 71 - 39 88-0 | Fax: +49 (0) 2 71 - 39 88-159 | www.gruen-gmbh.de | info@gruen-gmbh.de

5 Dokumentaatio

Asentajan on noudatettava asennusdokumentaatiota ja kuvia tiedoista, jotka eivät myöhemmin ole enää näkyvissä.

Asennus- ja huoltodokumentaatio on saatavilla osoitteessa:
(https://gruen-gmbh.de/de/absturzsicherung/downloads/)

Digitaalinen dokumentaatio GRÜN-DOKUn kanssa on saatavilla osoitteessa:
(https://documentation.gruen-gmbh.de)

6 Tuotetunnukset

Tyyppikilpi



Tunnuksen esimerkkikuva

① valmistaja / käyttökohde
② tuotetunnus
③ noudata asennus- ja turvallisuusohjeita

Pyörivä silmukka (ankkurointipiste)



Tunnuksen esimerkkikuva

④ käyttäjien enimmäismäärä
⑤ sarjanumero

- Jos kiinnityslaitteen tunnus ei asennuksen jälkeen ole enää saavutettavissa/luettavissa on lisättävä uusi tunnus sen läheisyyteen.

Spezialmaschinenfabrik für Dach, Bau und Straße
Siegener Straße 81-83
57234 Wilnsdorf / GERMANY

Tel. +49 (0) 271 - 39 88-0
Fax +49 (0) 271 - 39 88-159
E-Mail info@gruen-gmbh.de
www.gruen-gmbh.de

Urheberrechtshinweis
© Grün GmbH 2026. Alle Rechte vorbehalten. Diese urheberrechtlich geschützten Unterlagen dürfen - auch auszugsweise - nur mit vorheriger Genehmigung der GRÜN GmbH vervielfältigt, abgeändert oder in irgendeiner Form oder irgendeinem Medium weitergegeben oder in einer Datenbank oder einem anderen Datenspeichersystem gespeichert werden. Eine Verwendung ohne vorherige Genehmigung gilt als Verstoß gegen die jeweiligen Copyright-Bestimmungen.