# GRÜN SYS VARIANT KT

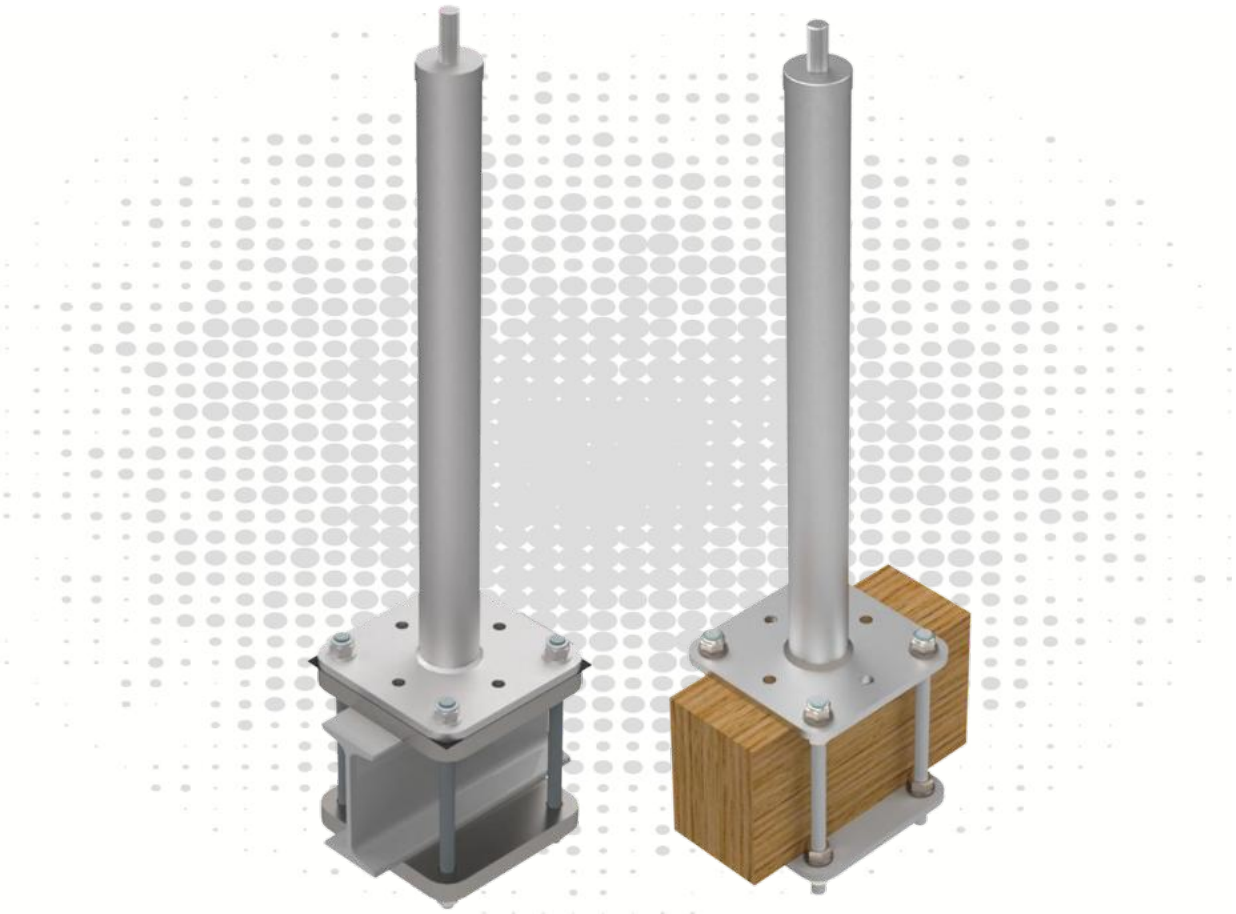

## TOOLS












**ATTENTION:**
When using the anchor device, observe the GRÜN safety instructions.
When mounting the anchor device, observe the assembly instructions.

GRÜN GmbH Spezialmaschinenfabrik | Siegener Straße 81 - 83 | D -57234 Wilnsdorf-Niederdielfen
Tel./Phone: +49 (0) 2 71 - 39 88-0 | Fax: +49 (0) 2 71 - 39 88-159 | www.gruen-gmbh.de | info@gruen-gmbh.de

## Table des matières

1 Variantes d'utilisation ..... 3
2 Caractéristiques techniques ..... 4
3 Directives de montage EN 795 ..... 5
3.1 Conditions préalables pour les supports ..... 5
3.2 Assemblage et montage du dispositif d'ancrage ..... 5
4 Directives de montage DIBt ..... 6
4.1 Conditions préalables pour les supports ..... 6
4.2 Assemblage et montage du dispositif d'ancrage ..... 6
5 Documentation ..... 7
6 Marquages des produits ..... 7

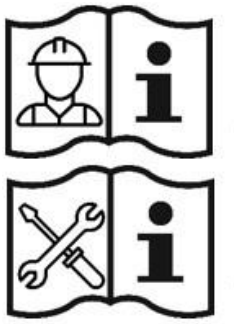

(1)

(2)

| Abréviations | Signification |
|---|---|
| **EAE** | **E**inzel**a**nschlag**e**inrichtung (dispositif d'ancrage individuel) |
| **SYS** | Seil-**Sys**tem (système de cordage) |
| **BEF** | **Bef**estigungsset (kit de fixation) |
| **ZUB** | **Zub**ehör (accessoire) |

**ATTENTION :**

Durant l'utilisation du dispositif d'ancrage, respecter les consignes de sécurité **(1)** de l'entreprise GRÜN.
Durant le montage du dispositif d'ancrage, respecter la notice de montage **(2)**.

**Seule la notice de montage de l'entreprise GRÜN fait foi.**

**Employer exclusivement le matériel de fixation fourni par l'entreprise GRÜN.**

**Il est interdit de remplacer des pièces individuelles.**


GRÜN GmbH Spezialmaschinenfabrik | Siegener Straße 81 - 83 | D -57234 Wilnsdorf-Niederdielfen
Tel./Phone: +49 (0) 2 71 - 39 88-0 | Fax: +49 (0) 2 71 - 39 88-159 | www.gruen-gmbh.de | info@gruen-gmbh.de

## 1 Variantes d'utilisation



GRÜN SYS VARIANT KT PLUS



GRÜN SYS VARIANT KT

**SET**



GK VARIANT

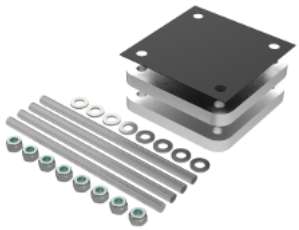

BEF VARIANT KT PLUS

**SET**



GK VARIANT

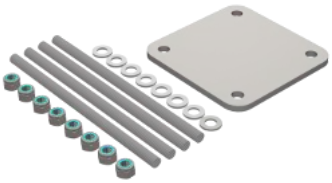

BEF VARIANT KT

## 2 Caractéristiques techniques

**Spécifications du produit:**

| Base | Organisme de contrôle | Marquage | Utilisateur |
|---|---|---|---|
| DIN EN 795:2012<br>CEN/TS 16415:2017 | DEKRA Testing and Certification GmbH<br>Persönliche Schutzausrüstung/Personal Protective Equipment<br>Dinnendahlstr. 9<br>44809 Bochum - Germany | |  |
| abZ/aBG Z-14.9-725 | Deutsches Institut für Bautechnik (DIBt)<br>Kolonnenstr. 30 B<br>10829 Berlin - Germany |  |  |
| | | | |
| | | | |

Sens de la tension :

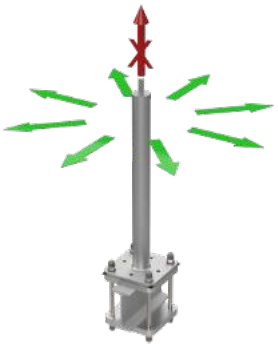

| | |
|---|---|
| Encombrement en hauteur standard : | 300 mm bis 600 mm |
| Longueurs spéciales : | 200, 700 mm bis 1000 mm |
| Matériau : | Acier inoxydable A2 |
| Dimensions semelle : | 160 mm x 160 mm |
| Gabarit des trous : | 120 mm x 120 mm - ø14 mm |
| Contreplaques: | Acier galvanisé |
| Couche de séparation: | EPDM |

Hauteur de construction autorisée selon le modèle de statique n° 15163/15 selon abZ 14.9-725.

| Utilisateur | hauteur autorisée arrondie |
|---|---|
| 1 | 800 |
| 2 | 700 |
| 3 | 600 |
| 4 | 500 |

Dépassement libre des montants :

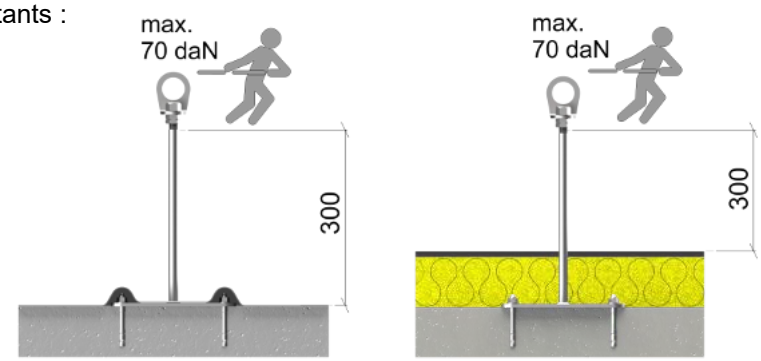


Le support doit faire partie intégrante de la construction statique de base.
En cas de doute, demander à un spécialiste en statique du bâtiment de contrôler ce point.


GRÜN GmbH Spezialmaschinenfabrik | Siegener Straße 81 - 83 | D -57234 Wilnsdorf-Niederdielfen
Tel./Phone: +49 (0) 2 71 - 39 88-0 | Fax: +49 (0) 2 71 - 39 88-159 | www.gruen-gmbh.de | info@gruen-gmbh.de

Directives de montage EN 795 — EN 795

# 3 Directives de montage EN 795

## 3.1 Conditions préalables pour les supports

Le montage est à effectuer sur des supports appropriés et suffisamment solides.
Recommandation GRÜN :

| Support | Dimensions |
|---|---|
| Poutre / support | largeur min. 100 mm |

## 3.2 Assemblage et montage du dispositif d'ancrage

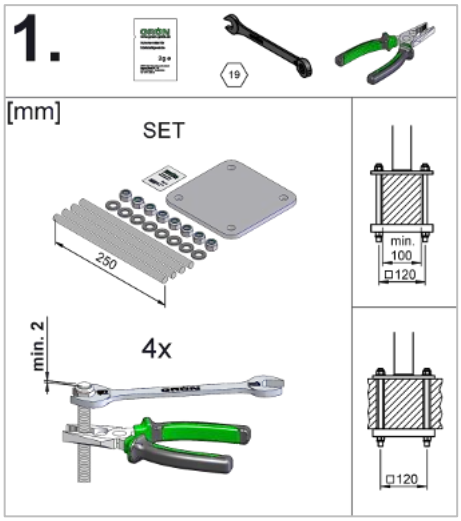


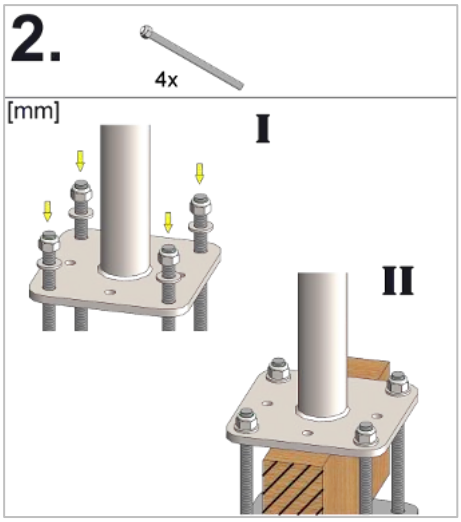


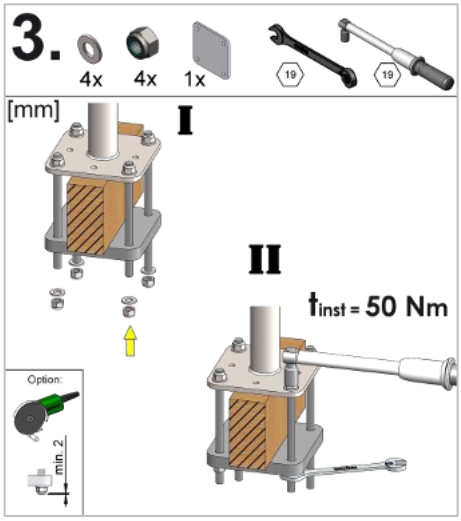


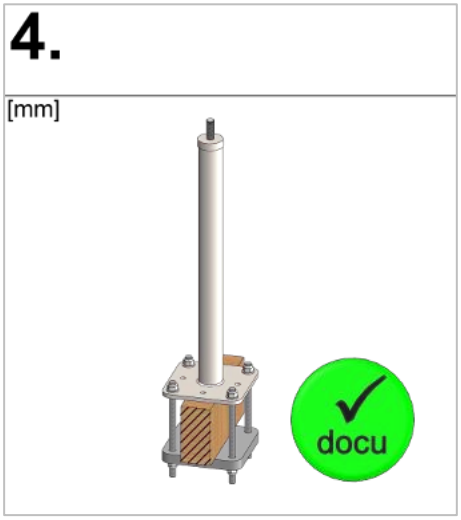

Directives de montage DIBt

# 4 Directives de montage DIBt

## 4.1 Conditions préalables pour les supports

| Support | Dimensions |
|---|---|
| Poutre / support | largeur min. 60 mm |

## 4.2 Assemblage et montage du dispositif d'ancrage

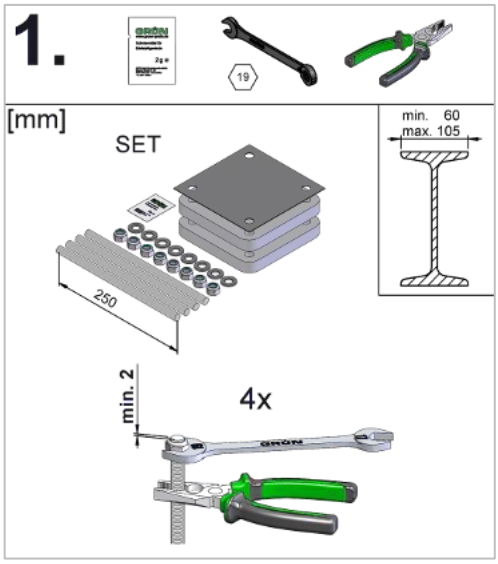


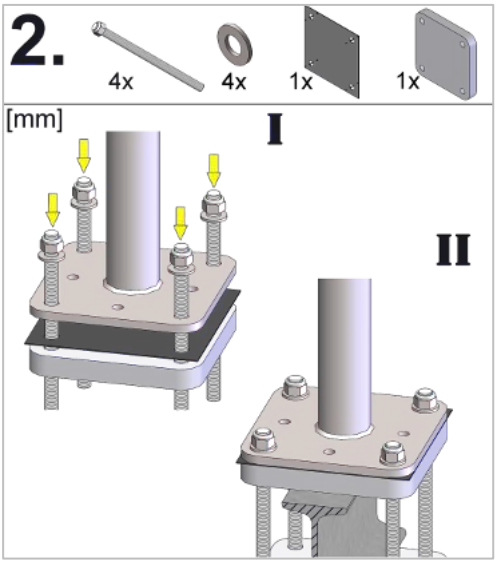


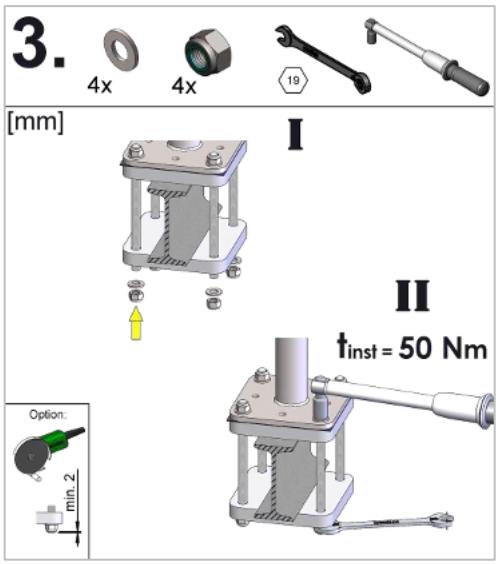


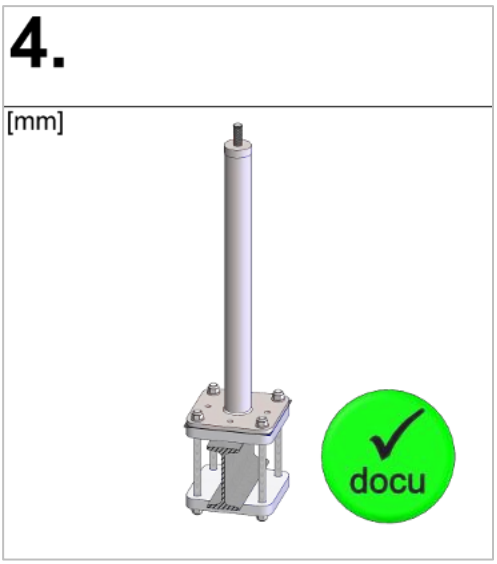



GRÜN GmbH Spezialmaschinenfabrik | Siegener Straße 81 - 83 | D -57234 Wilnsdorf-Niederdielfen
Tel./Phone: +49 (0) 2 71 - 39 88-0 | Fax: +49 (0) 2 71 - 39 88-159 | www.gruen-gmbh.de | info@gruen-gmbh.de

## 5 Documentation

La documentation du montage est obligatoire pour le monteur, y compris des photos des détails qui ne seront plus visibles par la suite.

Formulaire de documentation du montage et de la maintenance disponible sous :
(https://gruen-gmbh.de/de/absturzsicherung/downloads/)

Possibilité de documentation numérique à l'aide de la GRÜN DOKU sous :
(https://documentation.gruen-gmbh.de)

## 6 Marquages des produits

**Plaque signalétique**




Exemple de marquage non contractuel

**Œillet rotatif (point d'ancrage)**




Exemple de marquage non contractuel

① Fabricant / Utilisation
② Désignation du produit
③ Observer la notice de montage et les consignes de sécurité
④ Utilisateurs max.
⑤ Numéro de série

- Si le marquage du dispositif d'ancrage n'est plus accessible ou visible après le montage, un marquage supplémentaire doit être apposé à proximité.

Spezialmaschinenfabrik für Dach, Bau und Straße
Siegener Straße 81-83
57234 Wilnsdorf / GERMANY

Tel. +49 (0) 271 - 39 88-0
Fax +49 (0) 271 - 39 88-159
E-Mail info@gruen-gmbh.de
www.gruen-gmbh.de

**Urheberrechtshinweis**
© Grün GmbH 2026. Alle Rechte vorbehalten. Diese urheberrechtlich geschützten Unterlagen dürfen - auch auszugsweise - nur mit vorheriger Genehmigung der GRÜN GmbH vervielfältigt, abgeändert oder in irgendeiner Form oder irgendeinem Medium weitergegeben oder in einer Datenbank oder einem anderen Datenspeichersystem gespeichert werden. Eine Verwendung ohne vorherige Genehmigung gilt als Verstoß gegen die jeweiligen Copyright-Bestimmungen.