GRÜN SYS VARIANT KT

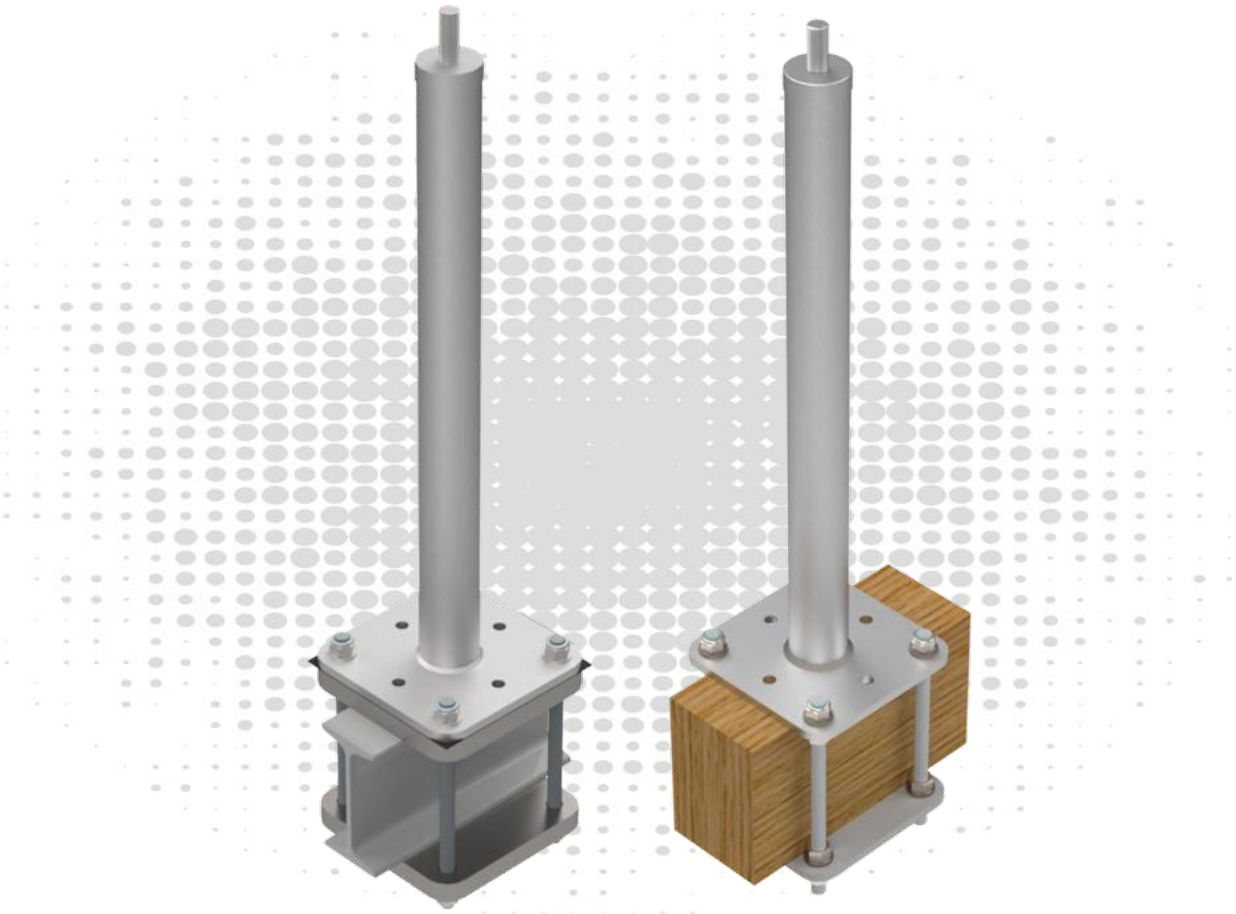

TOOLS



ATTENTION:
When using the anchor device, observe the GRÜN safety instructions.
When mounting the anchor device, observe the assembly instructions.

Tartalomjegyzék

1 Felhasználási változatok 3
2 Műszaki adatok 4
3 Telepítési előírások EN 795 5
3.1 Aljzatra vonatkozó követelmények 5
3.2 A kötözőeszköz felépítése és telepítése 5
4 Telepítési előírások DIBt 6
4.1 Aljzatra vonatkozó követelmények 6
4.2 A kötözőeszköz felépítése és telepítése 6
5 Dokumentáció 7
6 Termékjelölések 7

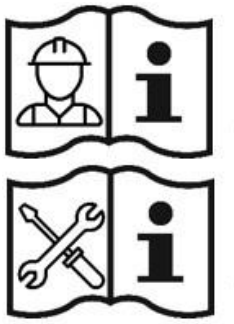

(1)

(2)

Rövidítések	Jelentés
EAE	**E**inzel**a**nschlag**e**inrichtung (egyéni kötözőeszköz)
SYS	Seil-**Sys**tem (kötélrendszer)
BEF	**Bef**estigungsset (Rögzítőkészlet)
ZUB	**Zub**ehör (tartozékok)

FIGYELEM:

A rögzítőeszköz használatakor tartsa be a GRÜN cég biztonsági információkat **(1)**.
A rögzítőeszköz telepítéséhez kövesse a szerelési utasítást **(2)**.

Csak a GRÜN cég szerelési utasítása érvényes.

Csak a GRÜN cég által szállított rögzítőanyag használható.

Az egyes alkatrészek nem cserélhetők.

GRÜN GmbH Spezialmaschinenfabrik | Siegener Straße 81 - 83 | D -57234 Wilnsdorf-Niederdielfen
Tel./Phone: +49 (0) 2 71 - 39 88-0 | Fax: +49 (0) 2 71 - 39 88-159 | www.gruen-gmbh.de | info@gruen-gmbh.de

1 Felhasználási változatok



GRÜN SYS VARIANT KT PLUS



GRÜN SYS VARIANT KT

SET



GK VARIANT

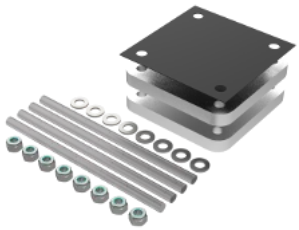

BEF VARIANT KT PLUS

SET



GK VARIANT

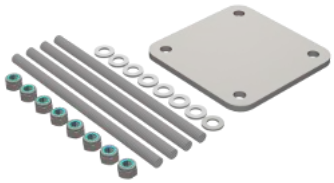

BEF VARIANT KT

2 Műszaki adatok

Termékspecifikációk:

Követelmény	Ellenőrző szerv	Jelölés	Felhasználó
DIN EN 795:2012 CEN/TS 16415:2017	DEKRA Testing and Certification GmbH Persönliche Schutzausrüstung/Personal Protective Equipment Dinnendahlstr. 9 44809 Bochum - Germany		4
abZ/aBG Z-14.9-725	Deutsches Institut für Bautechnik (DIBt) Kolonnenstr. 30 B 10829 Berlin - Germany	GRÜN Z-14.9-725 DEKRA	4

Terhelés iránya:

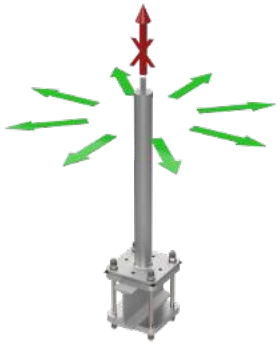

Standard magasság:	300 mm-től 600 mm-ig
Speciális hosszúságok:	200, 700 mm-től 1000 mm-ig
Anyag:	A2 rozsdamentes acél
Alaplap méretei:	160 mm × 160 mm
Furatminta:	120 mm x 120 mm - ø14 mm
Ellenlapok:	Horganyzott acél
Elválasztó réteg:	EPDM

A megengedett építménymagasság a 15163/15 számú statikai minta szerint az abZ 14.9-725 szerint.

Felhasználó	Megengedett teljes magasság lekerekített
1	800
2	700
3	600
4	500

Szabad támaszték-túlnyúlás:

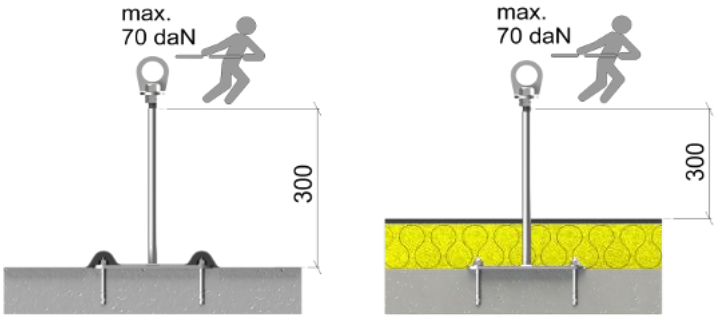

Az alépítménynek a statikai alapszerkezet részének kell lennie.
Kétség esetén ezt statikus mérnökkel kell ellenőriztetni.

GRÜN GmbH Spezialmaschinenfabrik | Siegener Straße 81 - 83 | D -57234 Wilnsdorf-Niederdielfen
Tel./Phone: +49 (0) 2 71 - 39 88-0 | Fax: +49 (0) 2 71 - 39 88-159 | www.gruen-gmbh.de | info@gruen-gmbh.de

EN 795 szerinti telepítési előírások

EN 795

3 Telepítési előírások EN 795

3.1 Aljzatra vonatkozó követelmények

A telepítést megfelelő, kellő szilárdságú aljzatra kell végezni.
GRÜN ajánlás:

Aljzat	Méret
Gerendák / tartógerendák	min. 100 mm széles

3.2 A kötözőeszköz felépítése és telepítése

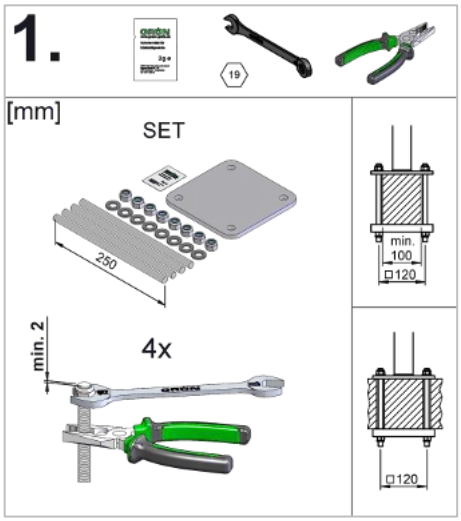

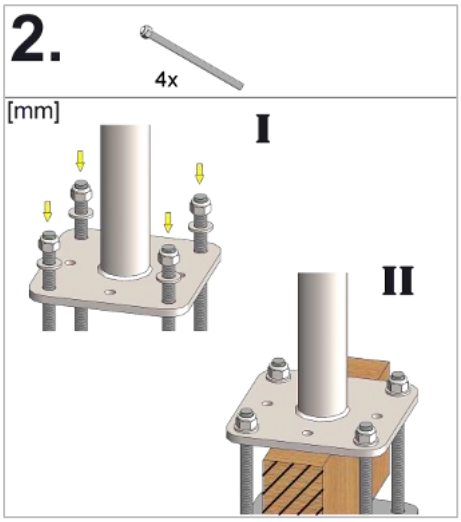

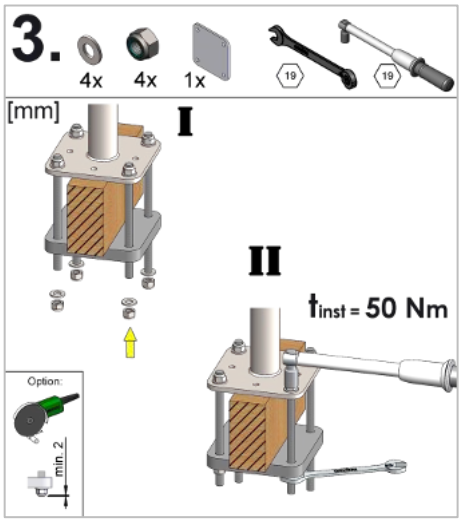

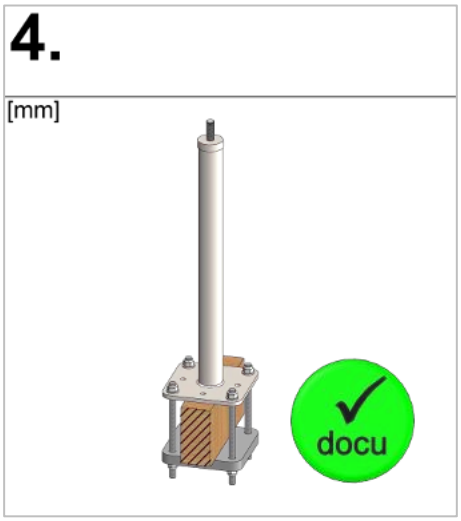

DIBt szerinti telepítési előírások

4 Telepítési előírások DIBt

4.1 Aljzatra vonatkozó követelmények

Aljzat	Méret
Gerendák / tartógerendák	min. 60 mm széles

4.2 A kötözőeszköz felépítése és telepítése

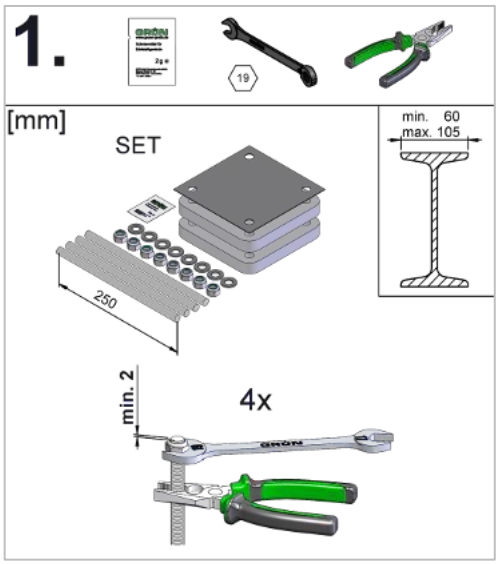

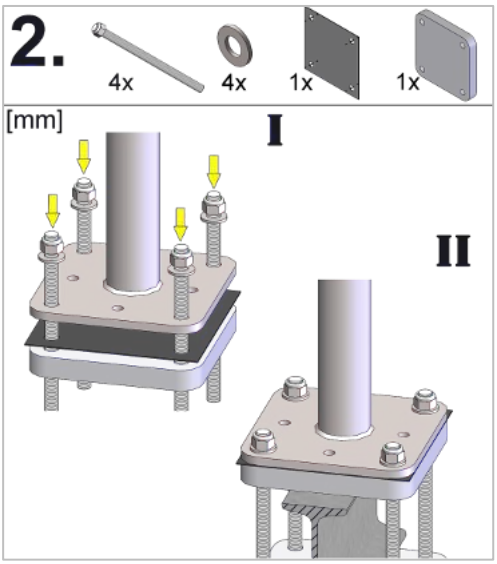

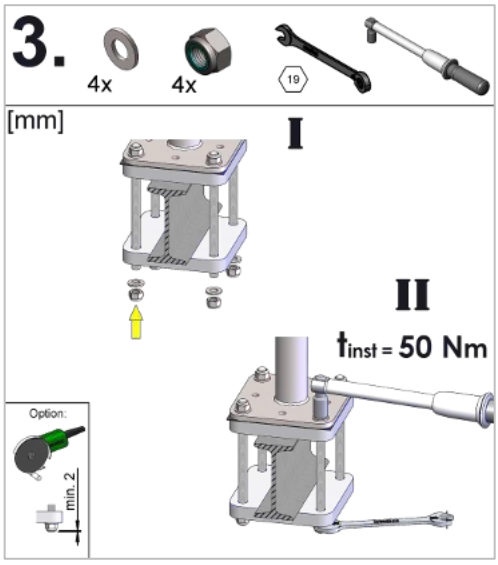

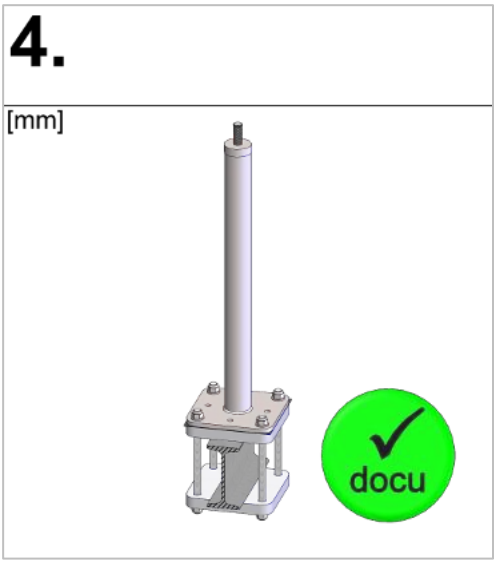

GRÜN GmbH Spezialmaschinenfabrik | Siegener Straße 81 - 83 | D -57234 Wilnsdorf-Niederdielfen
Tel./Phone: +49 (0) 2 71 - 39 88-0 | Fax: +49 (0) 2 71 - 39 88-159 | www.gruen-gmbh.de | info@gruen-gmbh.de

5 Dokumentáció

A telepítési dokumentáció kötelező a telepítő számára, beleértve a később már nem látható részletek fotóit is.

A szerelési és karbantartási dokumentáció nyomtatványai elérhetők a következő címen:
(https://gruen-gmbh.de/de/absturzsicherung/downloads/)

A digitális dokumentáció, GRÜN DOKU, a következő címen érhető el:
(https://documentation.gruen-gmbh.de)

6 Termékjelölések

Típustábla



Illusztrációs példa jelölésre

Forgószem (kötözési pont)



Illusztrációs példa jelölésre

① Gyártó / Felhasználás
② Terméknév
③ Tartsa be a szerelési utasítást és a biztonsági információkat
④ Max. Felhasználók száma
⑤ Sorozatszám

- Ha a kötözőeszköz jelölése a telepítés után már nem hozzáférhető/látható, akkor a közelben további jelölést kell elhelyezni.

MA_VARIANT_KT_hu_26_11

Spezialmaschinenfabrik für Dach, Bau und Straße
Siegener Straße 81-83
57234 Wilnsdorf / GERMANY

Tel. +49 (0) 271 - 39 88-0
Fax +49 (0) 271 - 39 88-159
E-Mail info@gruen-gmbh.de
www.gruen-gmbh.de

Urheberrechtshinweis
© Grün GmbH 2026. Alle Rechte vorbehalten. Diese urheberrechtlich geschützten Unterlagen dürfen - auch auszugsweise - nur mit vorheriger Genehmigung der GRÜN GmbH vervielfältigt, abgeändert oder in irgendeiner Form oder irgendeinem Medium weitergegeben oder in einer Datenbank oder einem anderen Datenspeichersystem gespeichert werden. Eine Verwendung ohne vorherige Genehmigung gilt als Verstoß gegen die jeweiligen Copyright-Bestimmungen.