GRÜN SYS VARIANT KT

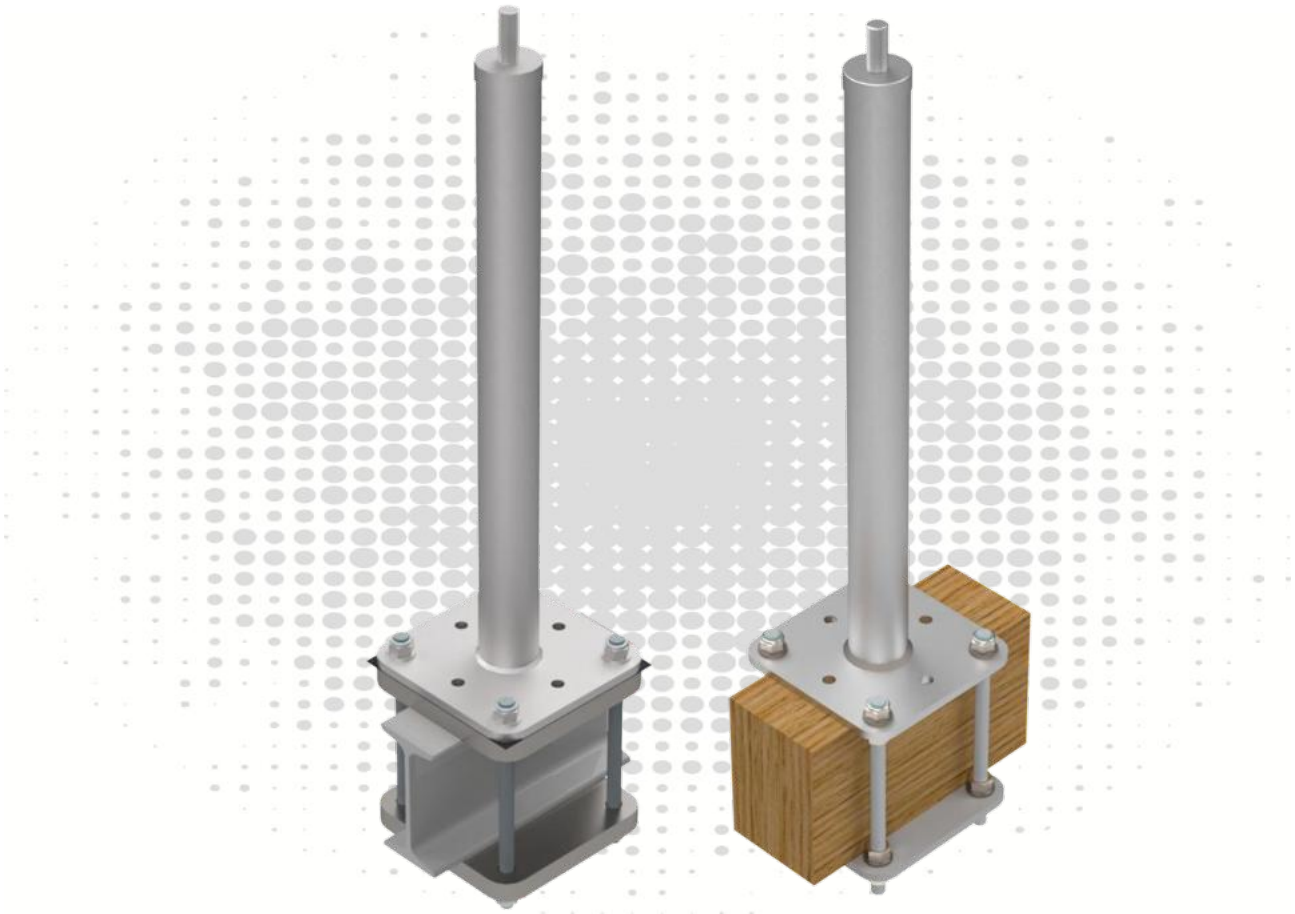

TOOLS



ATTENTION:
When using the anchor device, observe the GRÜN safety instructions.
When mounting the anchor device, observe the assembly instructions.

Indice

1 Versioni di utilizzo 3
2 Dati tecnici 4
3 Specifiche di montaggio EN 795 5
3.1 Requisiti del supporto sottostante 5
3.2 Assemblaggio e installazione del dispositivo di ancoraggio 5
4 Specifiche di montaggio DIBt 6
4.1 Requisiti del supporto sottostante 6
4.2 Assemblaggio e installazione del dispositivo di ancoraggio 6
5 Documentazione 7
6 Marcature del prodotto 7

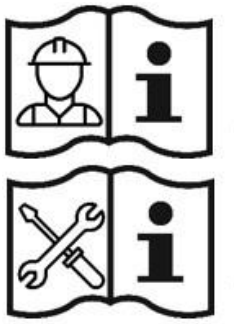

(1)

(2)

Abbreviazioni	Significato
EAE	**E**inzel**a**nschlag**e**inrichtung (Dispositivo di ancoraggio singolo)
SYS	Seil-**Sys**tem (Sistema a fune)
BEF	**Bef**estigungsset (Set di fissaggio)
ZUB	**Zub**ehör (Accessori)

ATTENZIONE:

Osservare le avvertenze di sicurezza GRÜN quando si utilizza il dispositivo di ancoraggio **(1)**.
Per l'installazione del dispositivo di ancoraggio, attenersi alle istruzioni di montaggio **(2)**.

Si applicano esclusivamente le istruzioni di montaggio dell'azienda GRÜN.

È consentito utilizzare esclusivamente il materiale di fissaggio dell'azienda GRÜN incluso nella fornitura.

Non è consentito sostituire singoli pezzi.

GRÜN GmbH Spezialmaschinenfabrik | Siegener Straße 81 - 83 | D -57234 Wilnsdorf-Niederdielfen
Tel./Phone: +49 (0) 2 71 - 39 88-0 | Fax: +49 (0) 2 71 - 39 88-159 | www.gruen-gmbh.de | info@gruen-gmbh.de

1 Versioni di utilizzo



GRÜN SYS VARIANT KT PLUS



GRÜN SYS VARIANT KT

SET



GK VARIANT

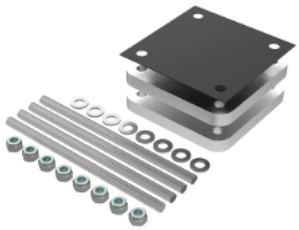

BEF VARIANT KT PLUS

SET



GK VARIANT

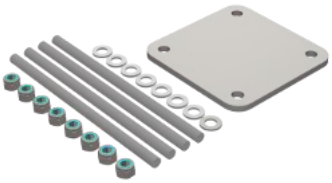

BEF VARIANT KT

2 Dati tecnici

Specifiche del prodotto:

Base	Centro di prova	Marcatura	Utenti
DIN EN 795:2012 CEN/TS 16415:2017	DEKRA Testing and Certification GmbH Persönliche Schutzausrüstung/Personal Protective Equipment Dinnendahlstr. 9 44809 Bochum - Germany		
abZ/aBG Z-14.9-725	Deutsches Institut für Bautechnik (DIBt) Kolonnenstr. 30 B 10829 Berlin - Germany		

Direzione di sollecitazione:

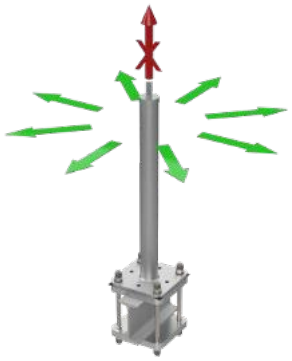

Altezza costruttiva standard:	300 mm bis 600 mm
Lunghezze speciali:	200, 700 mm bis 1000 mm
Materiale:	acciaio inossidabile A2
Dimensioni piastra di fondo:	160 mm x 160 mm
Maschera di foratura:	120 mm x 120 mm - ø14 mm
Contropiastre:	Acciaio zincato
Strato di separazione:	EPDM

Altezza di costruzione ammessa secondo il modello statico n. 15163/15 secondo abZ 14.9-725

Utenti	Altezza totale consentita arrotondata per difetto
1	800
2	700
3	600
4	500

Sporgenza di supporto libera::

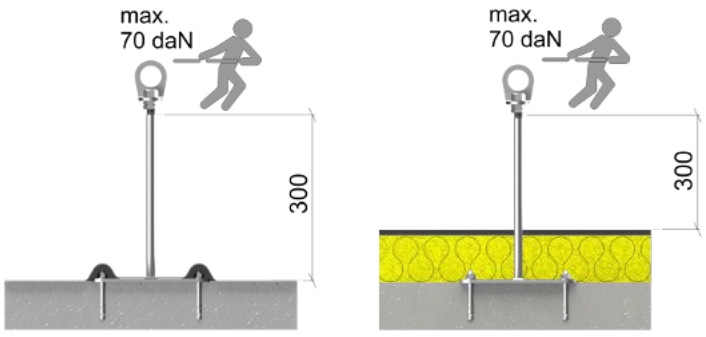

Il supporto sottostante deve far parte della struttura di base statica.
In caso di dubbio, è necessaria una verifica da parte di un ingegnere strutturale.

GRÜN GmbH Spezialmaschinenfabrik | Siegener Straße 81 - 83 | D -57234 Wilnsdorf-Niederdielfen
Tel./Phone: +49 (0) 2 71 - 39 88-0 | Fax: +49 (0) 2 71 - 39 88-159 | www.gruen-gmbh.de | info@gruen-gmbh.de

Specifiche di montaggio secondo EN795 EN 795

3 Specifiche di montaggio EN 795

3.1 Requisiti del supporto sottostante

L'installazione deve essere effettuata su supporti sottostanti idonei e sufficientemente resistenti.
Raccomandazione GRÜN:

Supporto sottostante	Dimensioni
Travi in legno / travi in acciaio	larghezza minima 100 mm

3.2 Assemblaggio e installazione del dispositivo di ancoraggio

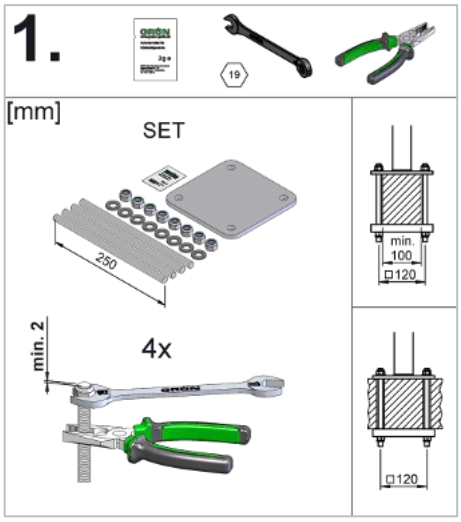

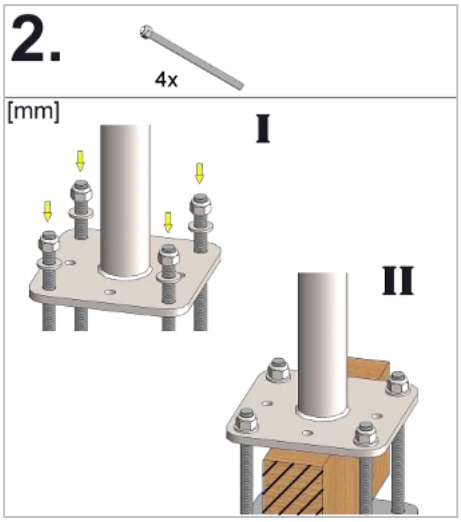

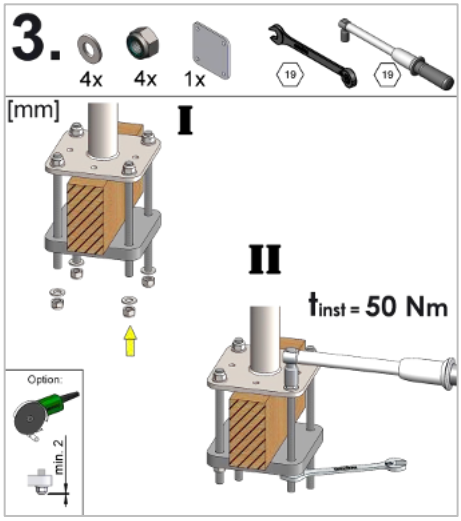

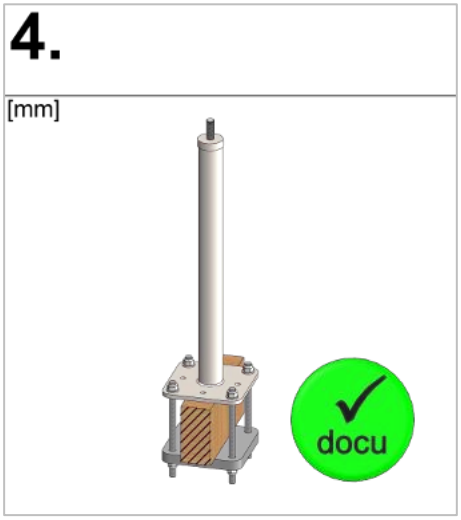

Specifiche di montaggio secondo DIBt

4 Specifiche di montaggio DIBt

4.1 Requisiti del supporto sottostante

Supporto sottostante	Dimensioni
Travi in legno / travi in acciaio	larghezza minima 60 mm

4.2 Assemblaggio e installazione del dispositivo di ancoraggio

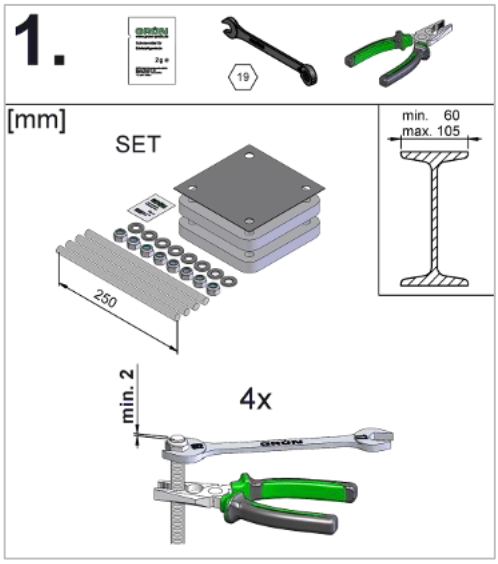

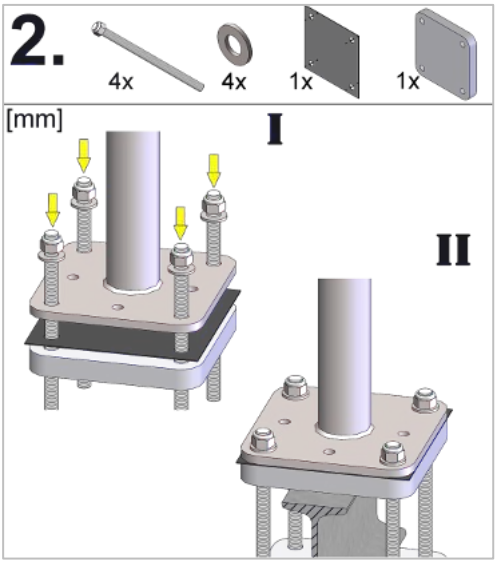

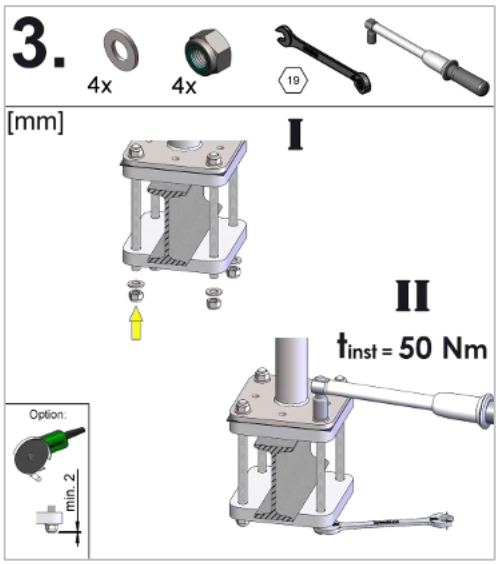

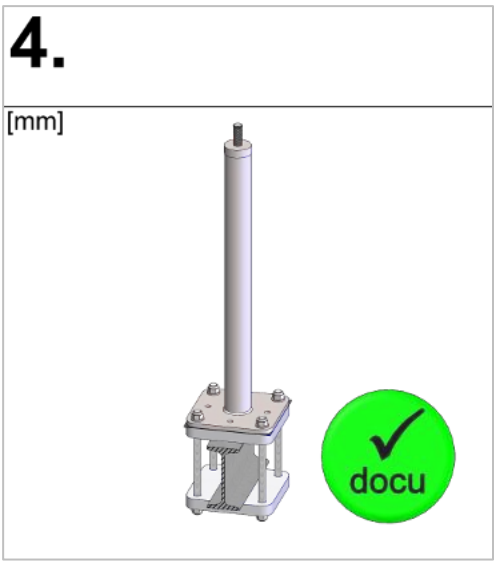

GRÜN GmbH Spezialmaschinenfabrik | Siegener Straße 81 - 83 | D -57234 Wilnsdorf-Niederdielfen
Tel./Phone: +49 (0) 2 71 - 39 88-0 | Fax: +49 (0) 2 71 - 39 88-159 | www.gruen-gmbh.de | info@gruen-gmbh.de

5 Documentazione

L'installatore è tenuto a documentare l'installazione, comprese le foto dei dettagli non più visibili.

Prestampato La documentazione di montaggio e la documentazione di manutenzione sono disponibili all'indirizzo:
(https://gruen-gmbh.de/de/absturzsicherung/downloads/)

Documentazione digitale con GRÜN DOKU possibile presso:
(https://documentation.gruen-gmbh.de)

6 Marcature del prodotto

Targhetta identificativa



Illustrazione esemplificativa della marcatura

Occhiello girevole (punto di ancoraggio)



Illustrazione esemplificativa della marcatura

① Produttore / Utilizzazione
② Denominazione del prodotto
③ Osservare le istruzioni di montaggio e le avvertenze di sicurezza
④ Numero max. di utilizzatori
⑤ Numero di serie

- Se dopo l'installazione la targhetta identificativa del dispositivo di ancoraggio non risulta più accessibile/visibile, collocare una nuova targhetta in prossimità di quella originale.

MA_VARIANT_KT_it_26_11

Spezialmaschinenfabrik für Dach, Bau und Straße
Siegener Straße 81-83
57234 Wilnsdorf / GERMANY

Tel. +49 (0) 271 - 39 88-0
Fax +49 (0) 271 - 39 88-159
E-Mail info@gruen-gmbh.de
www.gruen-gmbh.de

Urheberrechtshinweis
© Grün GmbH 2026. Alle Rechte vorbehalten. Diese urheberrechtlich geschützten Unterlagen dürfen - auch auszugsweise - nur mit vorheriger Genehmigung der GRÜN GmbH vervielfältigt, abgeändert oder in irgendeiner Form oder irgendeinem Medium weitergegeben oder in einer Datenbank oder einem anderen Datenspeichersystem gespeichert werden. Eine Verwendung ohne vorherige Genehmigung gilt als Verstoß gegen die jeweiligen Copyright-Bestimmungen.