GRÜN SYS VARIANT KT

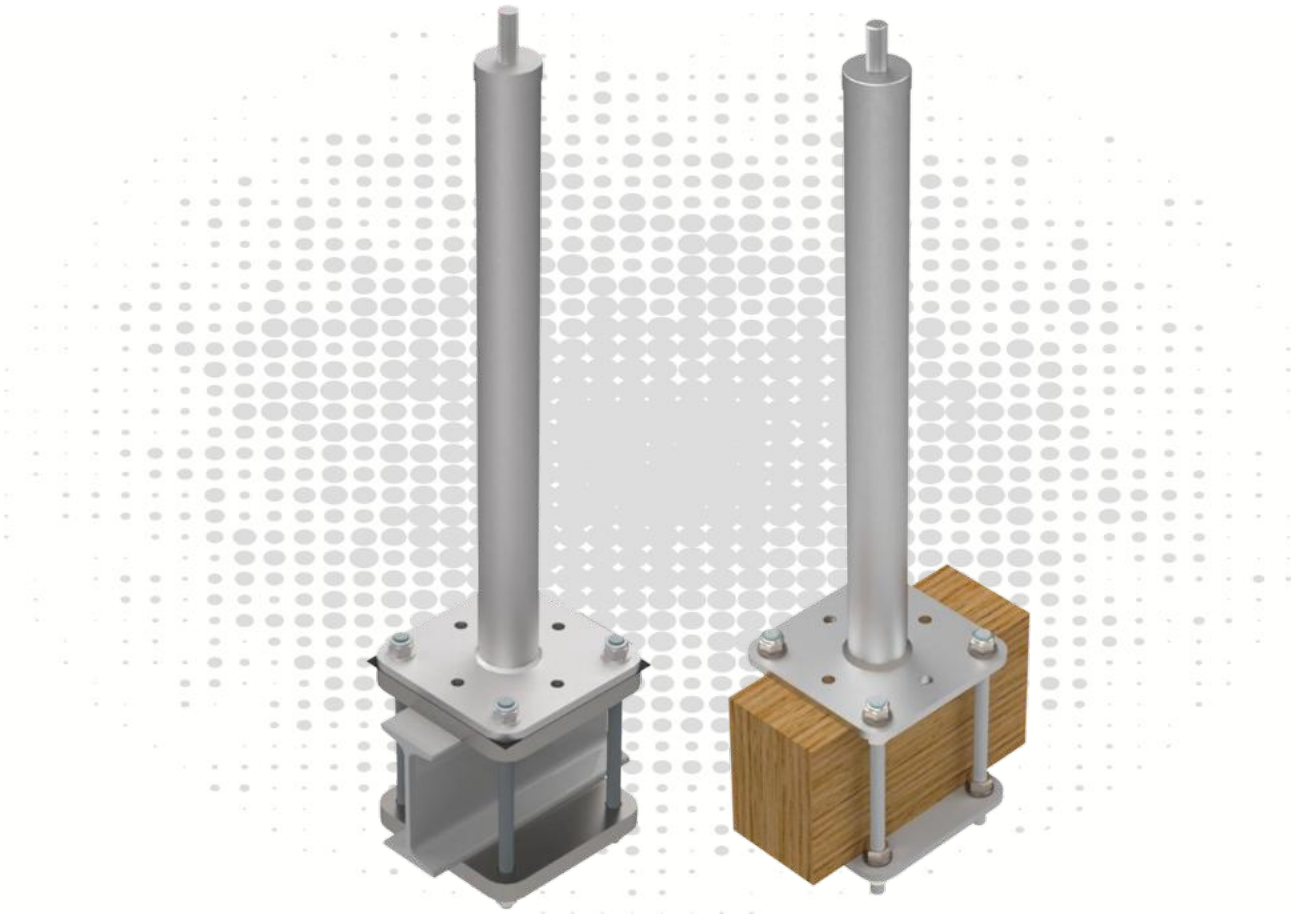

TOOLS



ATTENTION:
When using the anchor device, observe the GRÜN safety instructions.
When mounting the anchor device, observe the assembly instructions.

GRÜN GmbH Spezialmaschinenfabrik | Siegener Straße 81 - 83 | D -57234 Wilnsdorf-Niederdielfen
Tel./Phone: +49 (0) 2 71 - 39 88-0 | Fax: +49 (0) 2 71 - 39 88-159 | www.gruen-gmbh.de | info@gruen-gmbh.de

Cuprins

1 Variante de utilizare 3
2 Date tehnice 4
3 Specificații de montare EN 795 5
3.1 Condiții obligatorii pentru substrat 5
3.2 Alcătuirea și montarea dispozitivului de ancorare 5
4 Specificații de montare DIBt 6
4.1 Condiții obligatorii pentru substrat 6
4.2 Alcătuirea și montarea dispozitivului de ancorare 6
5 Documentație 7
6 Marcajele produsului 7

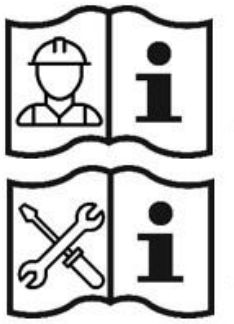

(1)

(2)

Abrevieri	Semnificație
EAE	**E**inzel**a**nschlag**e**inrichtung, Dispozitiv de ancorare individual
SYS	Seil-**Sys**tem, Sistem cu cablu
BEF	**Bef**estigungsset, Set de fixare
ZUB	**Zub**ehör, Accesoriu

ATENȚIE:

Atunci când utilizați dispozitivul de ancorare, respectați instrucțiunile de siguranță GRÜN **(1)**.
Atunci când montați dispozitivul de ancorare, respectați instrucțiunile de montare **(2)**.

Se aplică numai instrucțiunile de montare de la firma GRÜN.

Se poate utiliza numai materialul de fixare furnizat de firma GRÜN.

Nu este permisă înlocuirea pieselor individuale.

GRÜN GmbH Spezialmaschinenfabrik | Siegener Straße 81 - 83 | D -57234 Wilnsdorf-Niederdielfen
Tel./Phone: +49 (0) 2 71 - 39 88-0 | Fax: +49 (0) 2 71 - 39 88-159 | www.gruen-gmbh.de | info@gruen-gmbh.de

1 Variante de utilizare



GRÜN SYS VARIANT KT PLUS



GRÜN SYS VARIANT KT

SET



GK VARIANT

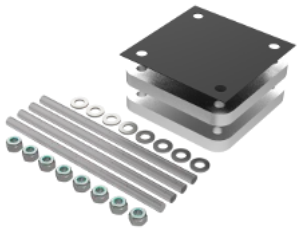

BEF VARIANT KT PLUS

SET



GK VARIANT

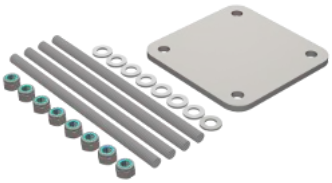

BEF VARIANT KT

2 Date tehnice

Specificațiile produsului:

Solicitare	Punct de testare	Indicator	Utilizatori
DIN EN 795:2012 CEN/TS 16415:2017	DEKRA Testing and Certification GmbH Persönliche Schutzausrüstung/Personal Protective Equipment Dinnendahlstr. 9 44809 Bochum - Germany		
abZ/aBG Z-14.9-725	Deutsches Institut für Bautechnik (DIBt) Kolonnenstr. 30 B 10829 Berlin - Germany		

Direcția sarcinii:

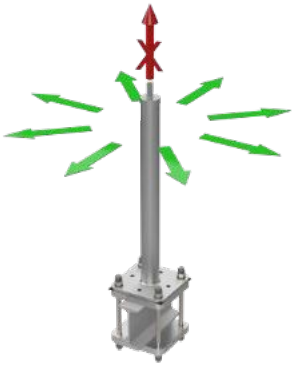

Înălțimea standard a construcției:	300 mm până la 600 mm
Lungimi speciale:	200, 700 mm bis 1000 mm
Material:	Oțel inoxidabil A2
Dimensiuni placă de bază:	160 mm x 160 mm
Schemă de perforare:	120 mm x 120 mm - ø14 mm
Contraplăci:	Oțel zincat
Strat de separare:	EPDM

Înălțimea admisibilă a construcției „hzul” conform modelului static nr. 15163/15 conform abZ 14.9-725

Utilizatori	hzul rotunjit
1	800
2	700
3	600
4	500

Suprafață suplimentară liberă de sprijin:

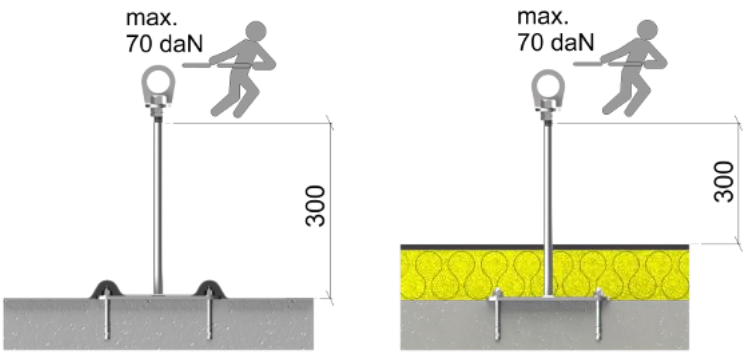

Substratul trebuie să facă parte din structura statică de bază.
Dacă există îndoieli, consultați un inginer constructor.

GRÜN GmbH Spezialmaschinenfabrik | Siegener Straße 81 - 83 | D -57234 Wilnsdorf-Niederdielfen
Tel./Phone: +49 (0) 2 71 - 39 88-0 | Fax: +49 (0) 2 71 - 39 88-159 | www.gruen-gmbh.de | info@gruen-gmbh.de

Specificații de montare conform EN 795 — EN 795

3 Specificații de montare EN 795

3.1 Condiții obligatorii pentru substrat

Montarea trebuie efectuată pe substraturi adecvate, cu o rezistență suficientă.
Recomandarea GRÜN:

Substrat	Dimensiuni
Bară/grindă	min. 100 mm lățime

3.2 Alcătuirea și montarea dispozitivului de ancorare

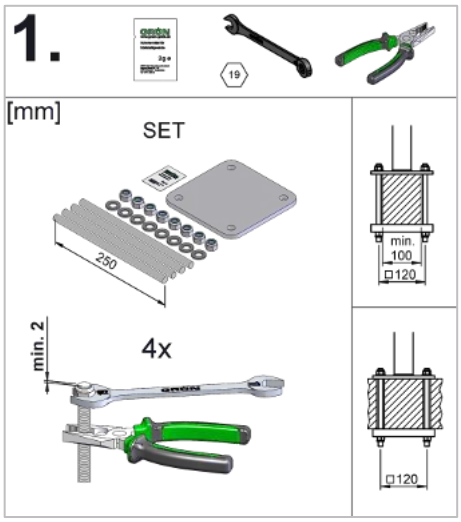

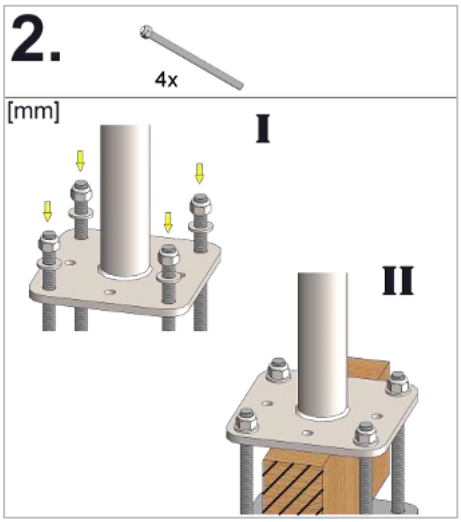

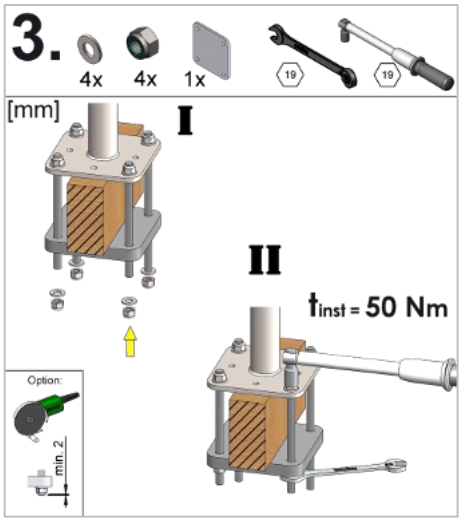

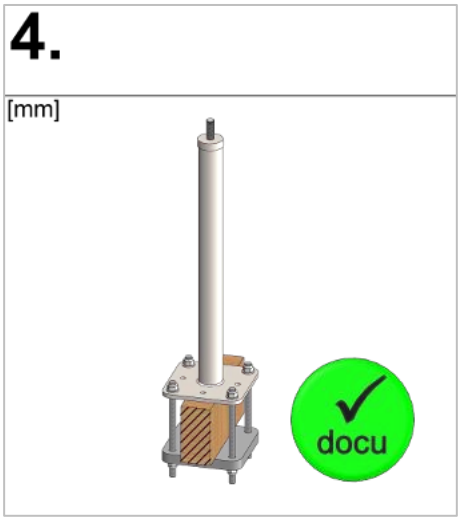

Specificații de montare conform DIBt

4 Specificații de montare DIBt

4.1 Condiții obligatorii pentru substrat

Substrat	Dimensiuni
Bară/grindă	min. 60 mm lățime

4.2 Alcătuirea și montarea dispozitivului de ancorare

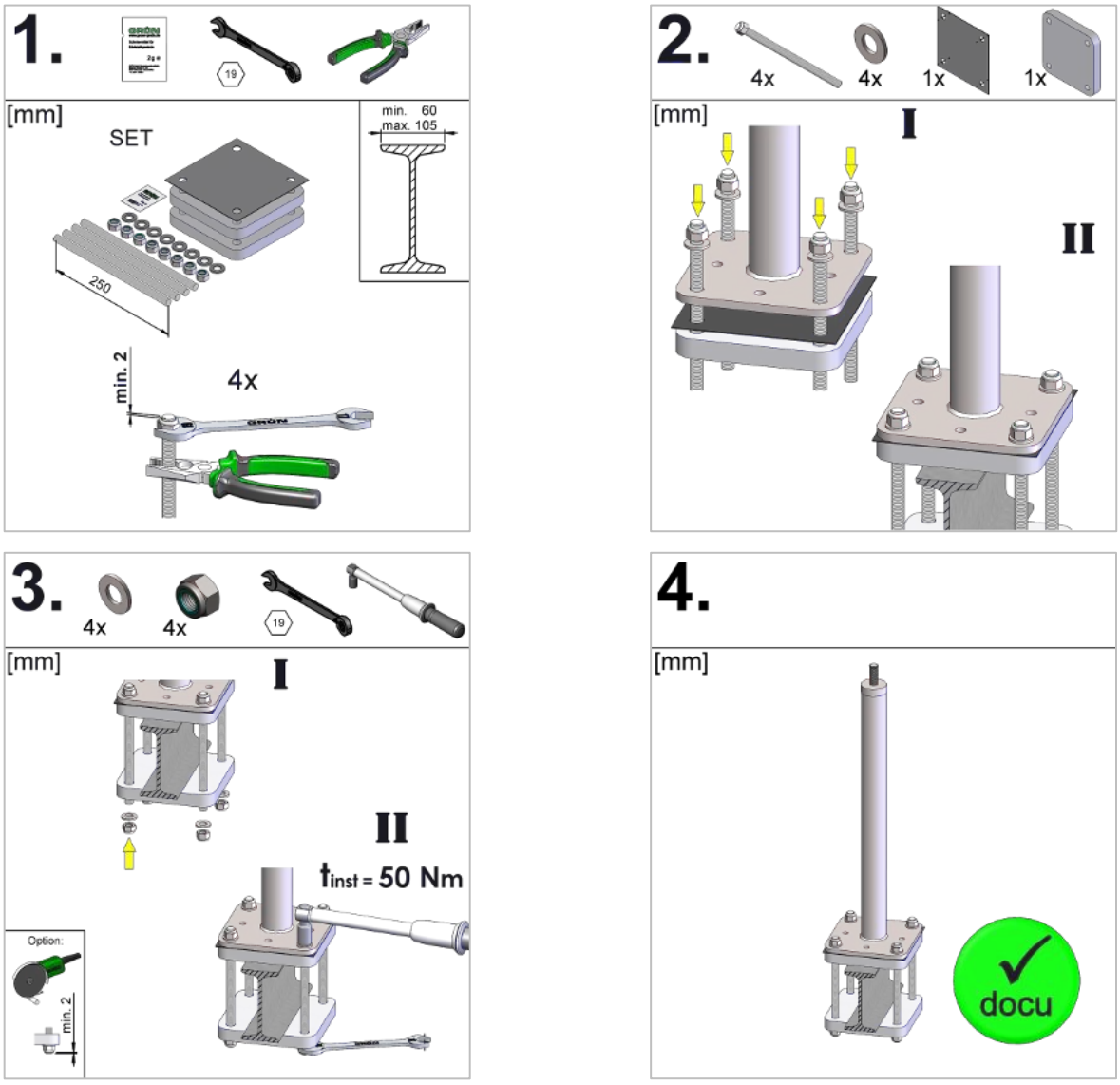

GRÜN GmbH Spezialmaschinenfabrik | Siegener Straße 81 - 83 | D -57234 Wilnsdorf-Niederdielfen
Tel./Phone: +49 (0) 2 71 - 39 88-0 | Fax: +49 (0) 2 71 - 39 88-159 | www.gruen-gmbh.de | info@gruen-gmbh.de

5 Documentație

Montatorul are obligația să documenteze montarea, inclusiv fotografii cu detaliile care nu mai sunt vizibile ulterior.

Formularul pentru documentația de montare și documentația de întreținere este disponibil la:
(https://gruen-gmbh.de/de/absturzsicherung/downloads/)

Documentația digitală cu GRÜN-DOKU este posibilă la:
(https://documentation.gruen-gmbh.de)

6 Marcajele produsului

Plăcuță de fabricație



Exemplu de ilustrare marcaj

Vârtej (punct de ancorare)



Exemplu de ilustrare marcaj

① Producător/utilizare
② Denumirea produsului
③ Respectați instrucțiunile de montare și indicațiile de siguranță
④ Max. utilizatori
⑤ Număr de serie

- Dacă marcajul dispozitivului de ancorare nu mai este accesibil/vizibil după montare, trebuie aplicat un marcaj suplimentar în apropiere.

MA_VARIANT_KT_ro_26_11

Spezialmaschinenfabrik für Dach, Bau und Straße
Siegener Straße 81-83
57234 Wilnsdorf / GERMANY

Tel. +49 (0) 271 - 39 88-0
Fax +49 (0) 271 - 39 88-159
E-Mail info@gruen-gmbh.de
www.gruen-gmbh.de

Urheberrechtshinweis
© Grün GmbH 2026. Alle Rechte vorbehalten. Diese urheberrechtlich geschützten Unterlagen dürfen - auch auszugsweise - nur mit vorheriger Genehmigung der GRÜN GmbH vervielfältigt, abgeändert oder in irgendeiner Form oder irgendeinem Medium weitergegeben oder in einer Datenbank oder einem anderen Datenspeichersystem gespeichert werden. Eine Verwendung ohne vorherige Genehmigung gilt als Verstoß gegen die jeweiligen Copyright-Bestimmungen.