GRÜN SYS VARIANT KT

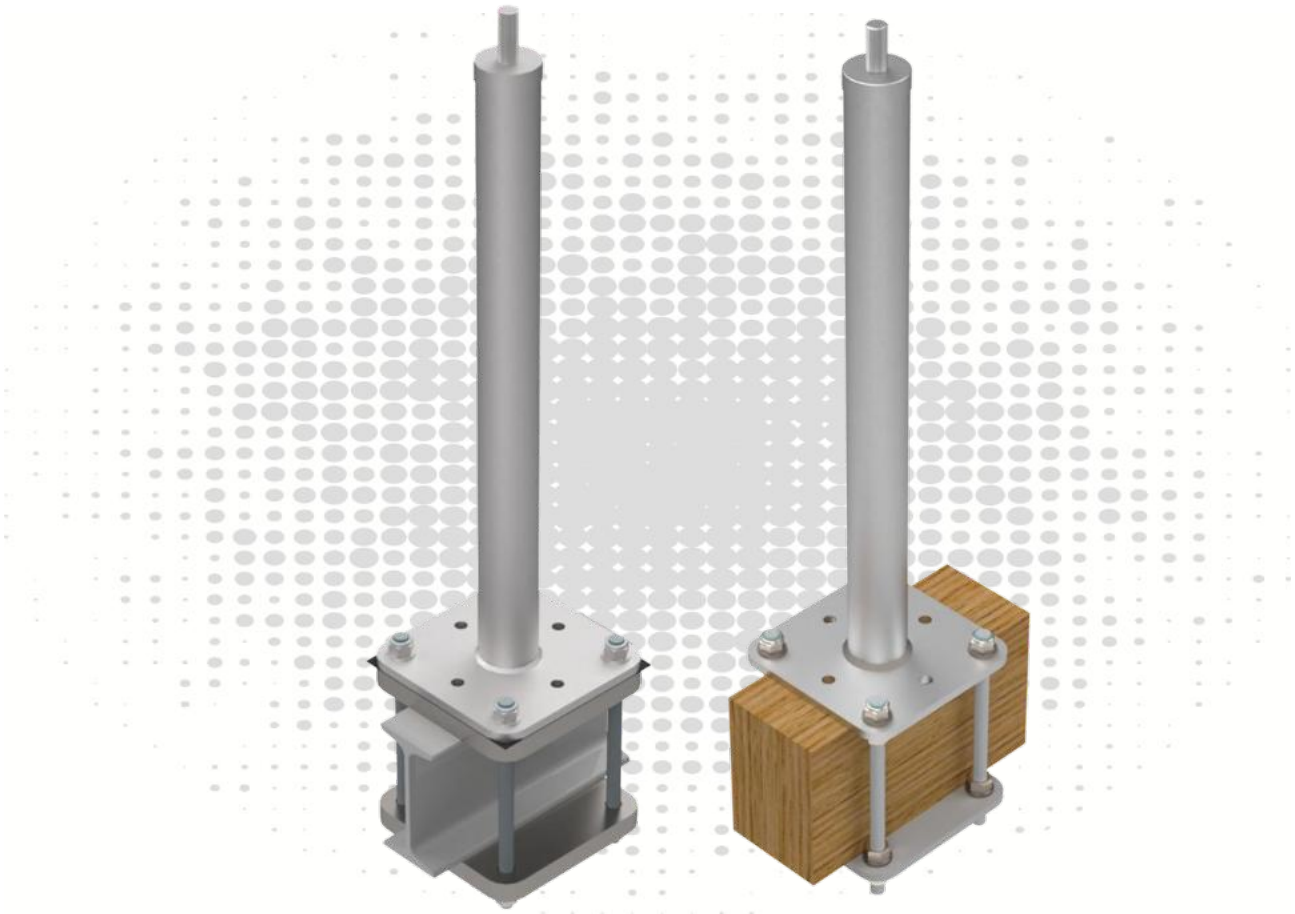

TOOLS









ATTENTION:
When using the anchor device, observe the GRÜN safety instructions.
When mounting the anchor device, observe the assembly instructions.

Innehållsförteckning

1 Användningsvarianter 3
2 Tekniska data 4
3 Monteringsföreskrifter EN 795 5
3.1 Krav på underlaget 5
3.2 Uppbyggnad och montering av förankringsanordningen 5
4 Monteringsföreskrifter DIBt 6
4.1 Krav på underlaget 6
4.2 Uppbyggnad och montering av förankringsanordningen 6
5 Dokumentation 7
6 Produktmärkningar 7

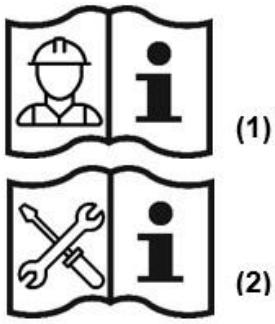

Förkortningar	Betydelse
EAE	**E**inzel**a**nschlag**e**inrichtung (Enskild förankringsanordning)
SYS	Seil-**Sys**tem (Vajersystem)
BEF	**Bef**estigungsset (Infästningsset)
ZUB	**Zub**ehör (Tillbehör)

AKTA:

Följ GRÜNs säkerhetsanvisningar **(1)** vid användning av förankringsanordningen.
Följ monteringsanvisningarna **(2)** vid montering av förankringsanordningen.

Endast monteringsanvisningarna från GRÜN gäller.

Endast fästmaterial från GRÜN får användas.

Enskilda delar får inte bytas.

GRÜN GmbH Spezialmaschinenfabrik | Siegener Straße 81 - 83 | D -57234 Wilnsdorf-Niederdielfen
Tel./Phone: +49 (0) 2 71 - 39 88-0 | Fax: +49 (0) 2 71 - 39 88-159 | www.gruen-gmbh.de | info@gruen-gmbh.de

1 Användningsvarianter



GRÜN SYS VARIANT KT PLUS



GRÜN SYS VARIANT KT

SET



GK VARIANT

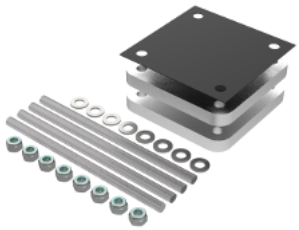

BEF VARIANT KT PLUS

SET



GK VARIANT

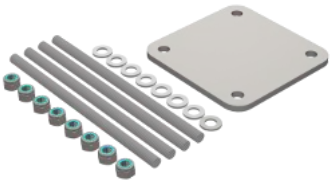

BEF VARIANT KT

2 Tekniska data

Produktspecifikationer:

Krav	Kontrollorgan	Märkning	Användare
DIN EN 795:2012 CEN/TS 16415:2017	DEKRA Testing and Certification GmbH Persönliche Schutzausrüstung/Personal Protective Equipment Dinnendahlstr. 9 44809 Bochum - Germany		
abZ/aBG Z-14.9-725	Deutsches Institut für Bautechnik (DIBt) Kolonnenstr. 30 B 10829 Berlin - Germany		

Belastningsriktning:

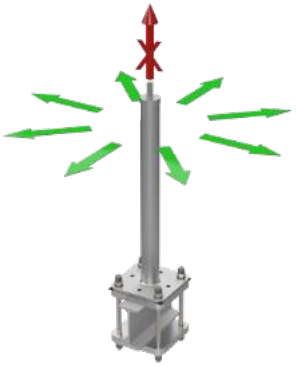

Höjd standard:	300 mm till 600 mm
Speciallängder:	200, 700 mm till 1000 mm
Material:	Rostfritt stål A2
Mått fotplatta:	160 mm x 160 mm
Hålbild:	120 mm x 120 mm - ø14 mm
Motplattor:	Stål, förzinkat
Avskiljningsskikt:	EPDM

Tillåten höjd ”hzul” enligt typstatik nr 15163/15 enligt abZ 14.9-725

Användare	hzul, avrundat
1	800
2	700
3	600
4	500

Fritt stödutstick:

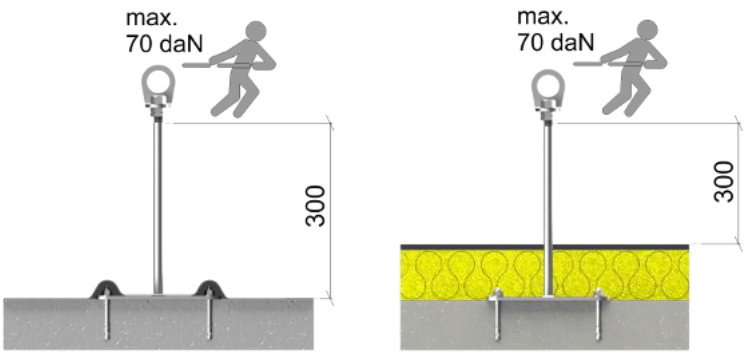

Underlaget måste vara en del av den statiska grundkonstruktionen.
Låt en byggnadskonstruktör kontrollera detta vid tveksamheter.

GRÜN GmbH Spezialmaschinenfabrik | Siegener Straße 81 - 83 | D -57234 Wilnsdorf-Niederdielfen
Tel./Phone: +49 (0) 2 71 - 39 88-0 | Fax: +49 (0) 2 71 - 39 88-159 | www.gruen-gmbh.de | info@gruen-gmbh.de

Monteringsföreskrifter enligt EN 795 EN 795

3 Monteringsföreskrifter EN 795

3.1 Krav på underlaget

Monteringen måste ske på lämpliga underlag med tillräcklig hållfasthet.
GRÜN-rekommendation:

Underlag	Mått
Balkar / Bärare	minst 100 mm bred

3.2 Uppbyggnad och montering av förankringsanordningen

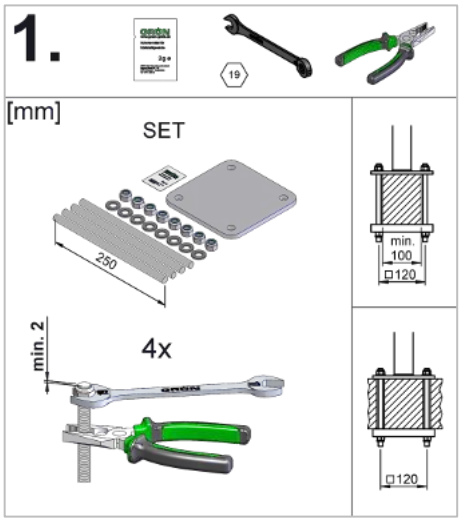

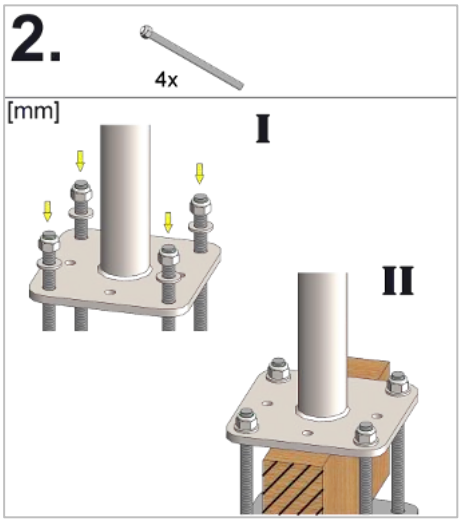

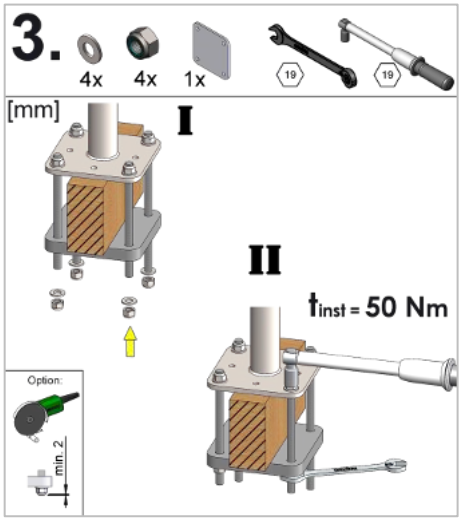

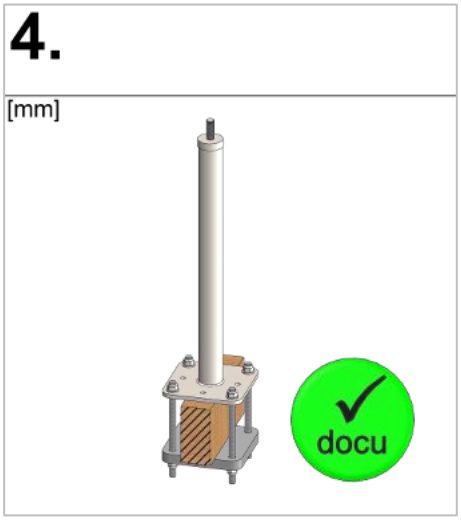

Monteringsföreskrifter enligt DIBt

4 Monteringsföreskrifter DIBt

4.1 Krav på underlaget

Underlag	Mått
Balkar / Bärare	minst 60 mm bred

4.2 Uppbyggnad och montering av förankringsanordningen

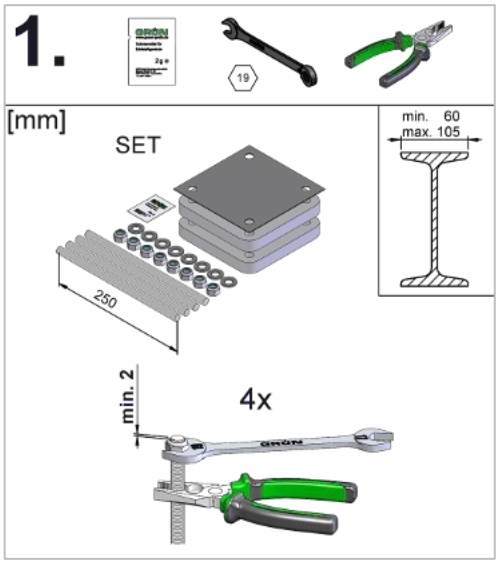

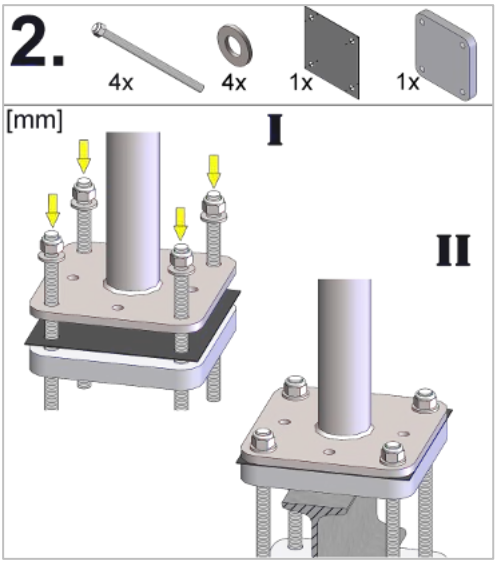

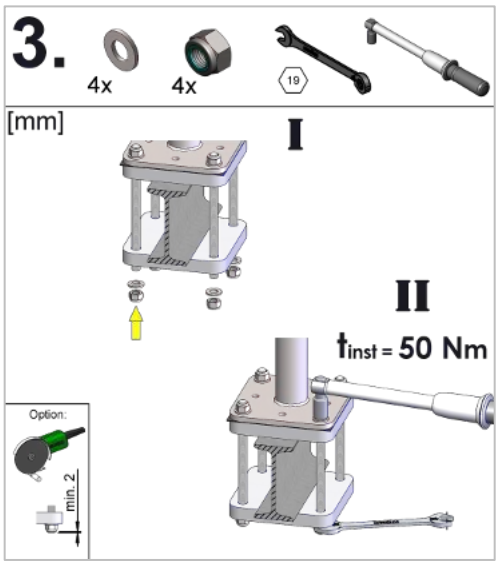

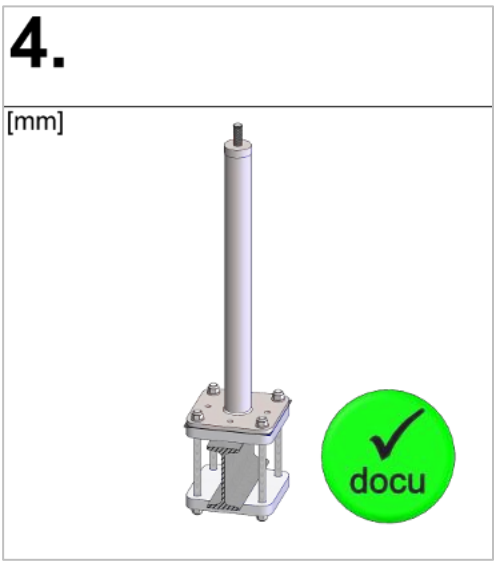

GRÜN GmbH Spezialmaschinenfabrik | Siegener Straße 81 - 83 | D -57234 Wilnsdorf-Niederdielfen
Tel./Phone: +49 (0) 2 71 - 39 88-0 | Fax: +49 (0) 2 71 - 39 88-159 | www.gruen-gmbh.de | info@gruen-gmbh.de

5 Dokumentation

Dokumentation av monteringen är obligatorisk för montören, inklusive foton på detaljer som senare inte längre är synliga.

Ett formulär för monteringsdokumentation och underhållsdokumentation finns på:
(https://gruen-gmbh.de/de/absturzsicherung/downloads/)

Digital dokumentation med GRÜN-DOKU kan göras på:
(https://documentation.gruen-gmbh.de)

6 Produktmärkningar

Märkplåt



Bildexempel märkning

Svivlande ögla (fästpunkt)



Bildexempel märkning

① Tillverkare/användning
② Produktbeteckning
③ Följ monterings- och säkerhetsanvisningarna
④ Max. användare
⑤ Serienummer

- Om märkningen av förankringsanordningen inte längre är åtkomlig/synlig efter installation måste en extra märkning anbringas i närheten.

Spezialmaschinenfabrik für Dach, Bau und Straße
Siegener Straße 81-83
57234 Wilnsdorf / GERMANY

Tel. +49 (0) 271 - 39 88-0
Fax +49 (0) 271 - 39 88-159
E-Mail info@gruen-gmbh.de
www.gruen-gmbh.de

Urheberrechtshinweis
© Grün GmbH 2026. Alle Rechte vorbehalten. Diese urheberrechtlich geschützten Unterlagen dürfen - auch auszugsweise - nur mit vorheriger Genehmigung der GRÜN GmbH vervielfältigt, abgeändert oder in irgendeiner Form oder irgendeinem Medium weitergegeben oder in einer Datenbank oder einem anderen Datenspeichersystem gespeichert werden. Eine Verwendung ohne vorherige Genehmigung gilt als Verstoß gegen die jeweiligen Copyright-Bestimmungen.