GRÜN SYS VARIANT KT

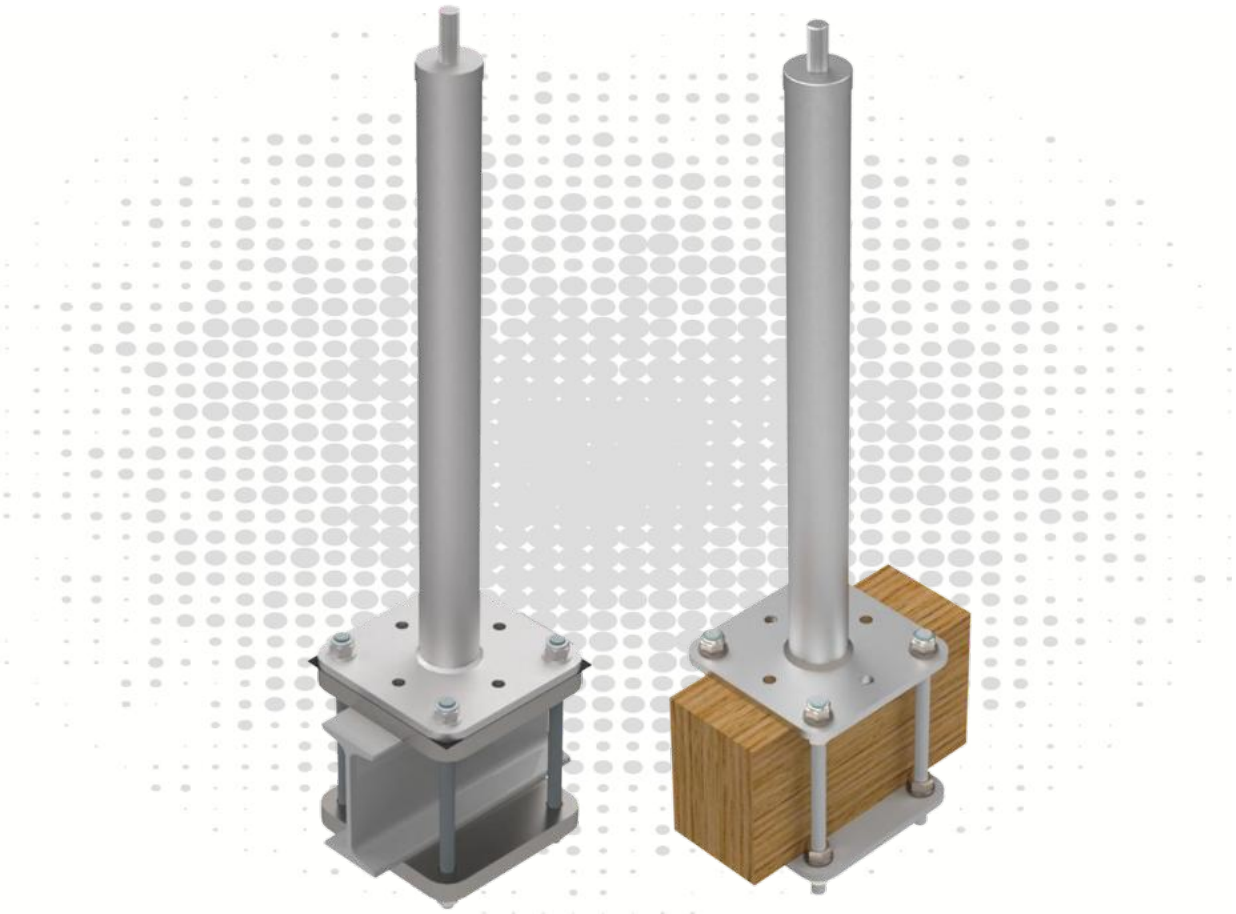

TOOLS



ATTENTION:
When using the anchor device, observe the GRÜN safety instructions.
When mounting the anchor device, observe the assembly instructions.

GRÜN GmbH Spezialmaschinenfabrik | Siegener Straße 81 - 83 | D -57234 Wilnsdorf-Niederdielfen
Tel./Phone: +49 (0) 2 71 - 39 88-0 | Fax: +49 (0) 2 71 - 39 88-159 | www.gruen-gmbh.de | info@gruen-gmbh.de

Kazalo

1 Različice uporabe 3
2 Tehnični podatki 4
3 Specifikacije za montažo EN 795 5
3.1 Pogoji podlage 5
3.2 Sestava in montaža sidrišča 5
4 Specifikacije za montažo po DIBt 6
4.1 Pogoji podlage 6
4.2 Sestava in montaža sidrišča 6
5 Dokumentacija 7
6 Označevanje izdelkov 7

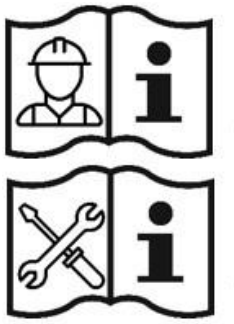

(1)

(2)

Kratice	Pomen
EAE	**E**inzel**a**nschlag**e**inrichtung, posamezno sidrišče
SYS	Seil-**Sys**tem, sistem vrvi
BEF	**Bef**estigungsset, komplet za pritrditev
ZUB	**Zub**ehör, pribor

POZOR:

Za uporabo sidrišča upoštevajte varnostna navodila podj. GRÜN **(1)**.
Za priključitev sidrišča upoštevajte navodila za montažo **(2)**.

Veljajo izključno navodila za montažo podj. GRÜN.

Uporabljati je dovoljeno samo pritrdilni material, ki ga dobavi podj. GRÜN.

Posameznih delov ni dovoljeno zamenjati.

GRÜN GmbH Spezialmaschinenfabrik | Siegener Straße 81 - 83 | D -57234 Wilnsdorf-Niederdielfen
Tel./Phone: +49 (0) 2 71 - 39 88-0 | Fax: +49 (0) 2 71 - 39 88-159 | www.gruen-gmbh.de | info@gruen-gmbh.de

1 Različice uporabe



GRÜN SYS VARIANT KT PLUS



GRÜN SYS VARIANT KT

KOMPLET



GK VARIANT

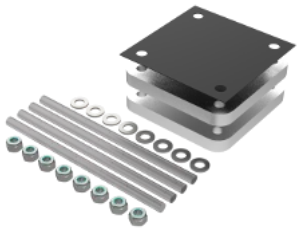

BEF VARIANT KT PLUS

KOMPLET



GK VARIANT

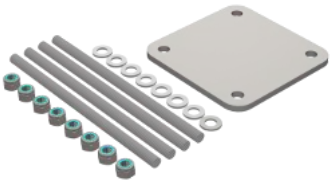

BEF VARIANT KT

2 Tehnični podatki

Specifikacije izdelka:

Zahteva	Preizkusno mesto	Oznaka	Uporabnik
DIN EN 795:2012 CEN/TS 16415:2017	DEKRA Testing and Certification GmbH Persönliche Schutzausrüstung/Personal Protective Equipment Dinnendahlstr. 9 44809 Bochum - Germany		
abZ/aBG Z-14.9-725	Deutsches Institut für Bautechnik (DIBt) Kolonnenstr. 30 B 10829 Berlin - Germany		

Smer obremenitve:

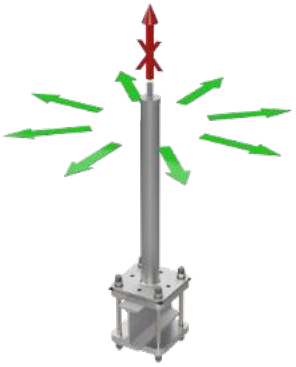

Standardna višina:	300 mm do 600 mm
Posebne dolžine:	200, 700 mm do 1000 mm
Material:	Nerjavno jeklo A2
Mera vznožne plošče:	160 mm x 160 mm
Vzorec lukenj:	120 mm x 120 mm – ø 14 mm
Držalne plošče:	Pocinkano jeklo
Ločilni sloj:	EPDM

Dovoljena višina izvedbe »hzul« v skladu s statiko vzorcev št. 15163/15 po abZ 14.9-725

Uporabnik	hzul zaokroženo
1	800
2	700
3	600
4	500

Prosti presežni del podpore:

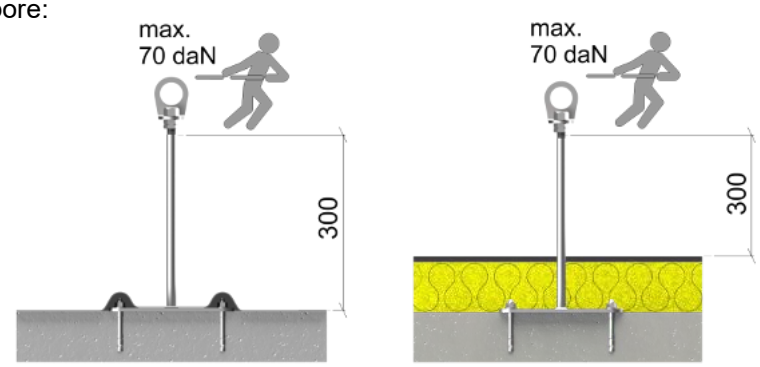

Podlaga mora biti sestavni del statične osnovne konstrukcije.
V primeru dvoma to mora preveriti strokovnjak za statiko zgradb.

GRÜN GmbH Spezialmaschinenfabrik | Siegener Straße 81 - 83 | D -57234 Wilnsdorf-Niederdielfen
Tel./Phone: +49 (0) 2 71 - 39 88-0 | Fax: +49 (0) 2 71 - 39 88-159 | www.gruen-gmbh.de | info@gruen-gmbh.de

Specifikacije za montažo po EN795

EN 795

3 Specifikacije za montažo EN 795

3.1 Pogoji podlage

Montažo je treba izvesti na primernih podlagah z zadostno trdnostjo.
Priporočilo podj. GRÜN:

Podlaga	Mera
Tram/nosilec	širina najmanj 100 mm

3.2 Sestava in montaža sidrišča

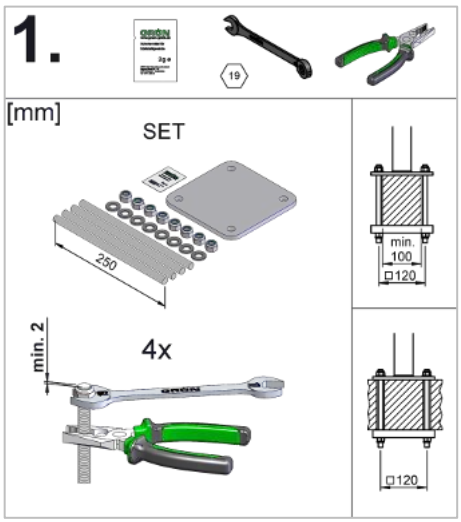

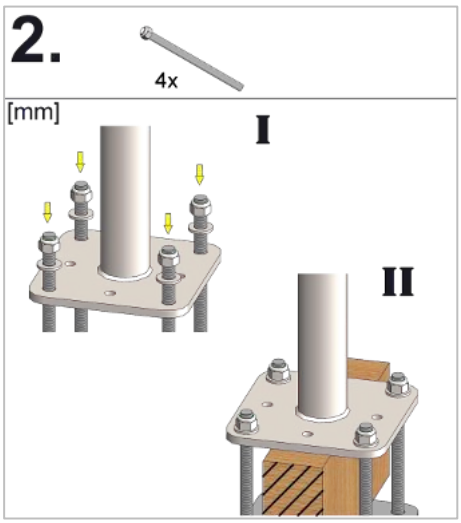

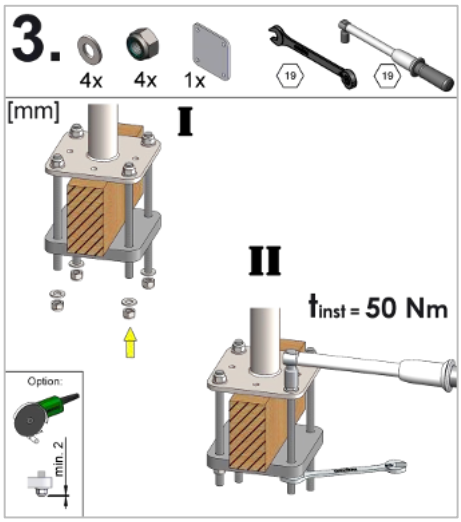

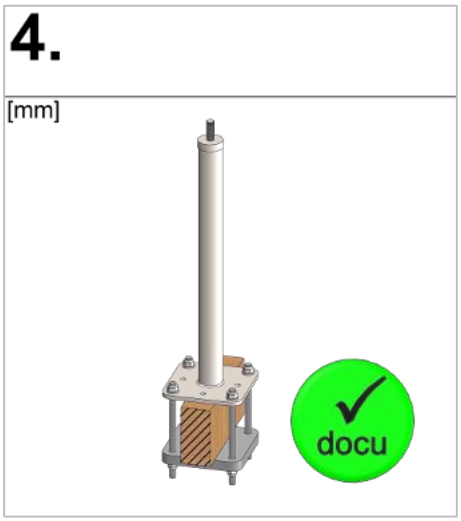

Specifikacije za montažo po DIBt

4 Specifikacije za montažo po DIBt

4.1 Pogoji podlage

Podlaga	Mera
Tram/nosilec	širina najmanj 60 mm

4.2 Sestava in montaža sidrišča

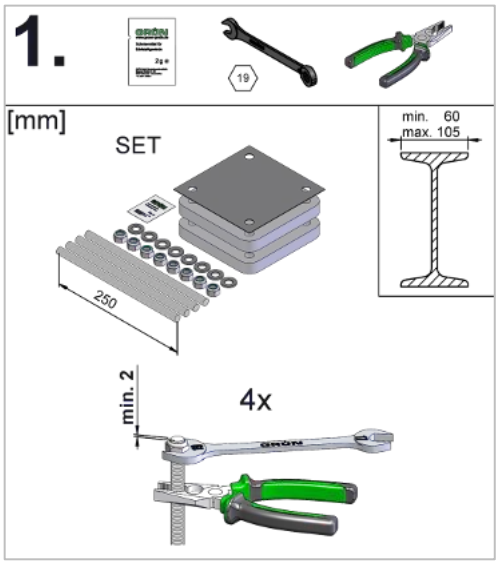

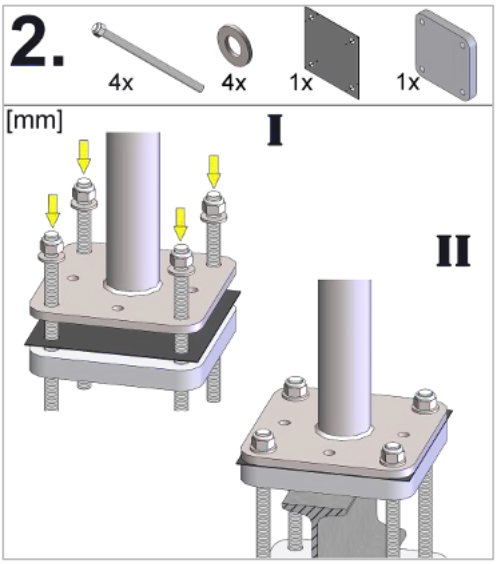

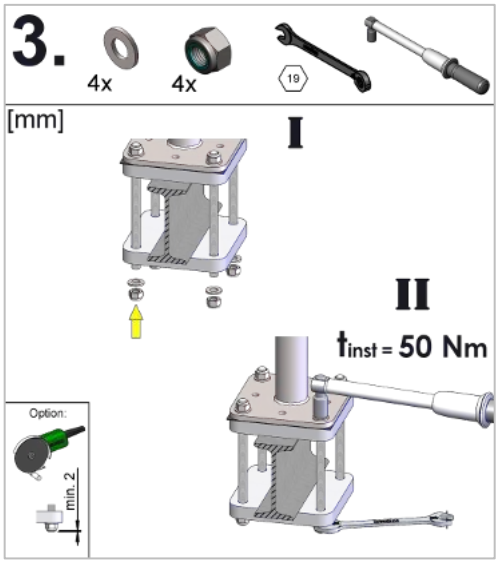

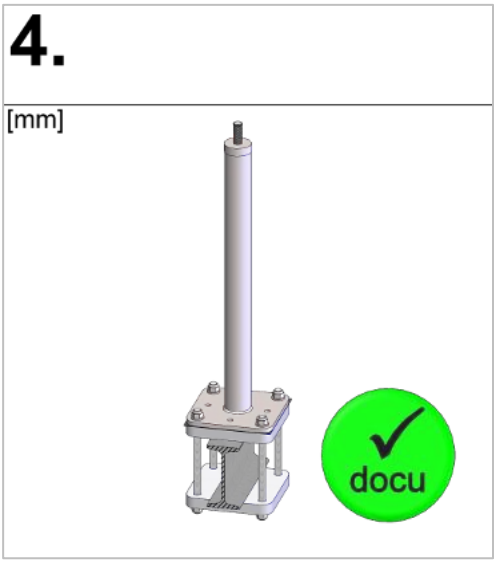

GRÜN GmbH Spezialmaschinenfabrik | Siegener Straße 81 - 83 | D -57234 Wilnsdorf-Niederdielfen
Tel./Phone: +49 (0) 2 71 - 39 88-0 | Fax: +49 (0) 2 71 - 39 88-159 | www.gruen-gmbh.de | info@gruen-gmbh.de

5 Dokumentacija

Monter je dolžan montažo dokumentirati vključno s fotografijami podrobnosti, ki kasneje ne bodo več vidne.

Obrazci za dokumentacijo montaže in dokumentacijo za vzdrževanje so na voljo na:
(https://gruen-gmbh.de/de/absturzsicherung/downloads/)

Digitalna dokumentacija je možna v sistemu GRÜN-DOKU na:
(https://documentation.gruen-gmbh.de)

6 Označevanje izdelkov

Tipska ploščica



Slika primera oznake

Vrtljivo uho (pritrdilna točka)



Slika primera oznake

① Proizvajalec/uporaba
② Poimenovanje izdelka
③ Upoštevajte navodila za montažo in varnostna navodila
④ Maks. uporabnikov
⑤ Serijska številka

- Če oznaka sidrišča po vgradnji ni več dostopna/prepoznavna, je treba v bližini namestiti dodatno oznako.

GRÜN
Spezialmaschinenfabrik für Dach, Bau und Straße
Siegener Straße 81-83
57234 Wilnsdorf / GERMANY

Tel. +49 (0) 271 - 39 88-0
Fax +49 (0) 271 - 39 88-159
E-Mail info@gruen-gmbh.de
www.gruen-gmbh.de

Urheberrechtshinweis
© Grün GmbH 2026. Alle Rechte vorbehalten. Diese urheberrechtlich geschützten Unterlagen dürfen - auch auszugsweise - nur mit vorheriger Genehmigung der GRÜN GmbH vervielfältigt, abgeändert oder in irgendeiner Form oder irgendeinem Medium weitergegeben oder in einer Datenbank oder einem anderen Datenspeichersystem gespeichert werden. Eine Verwendung ohne vorherige Genehmigung gilt als Verstoß gegen die jeweiligen Copyright-Bestimmungen.