GRÜN SYS VARIANT KT

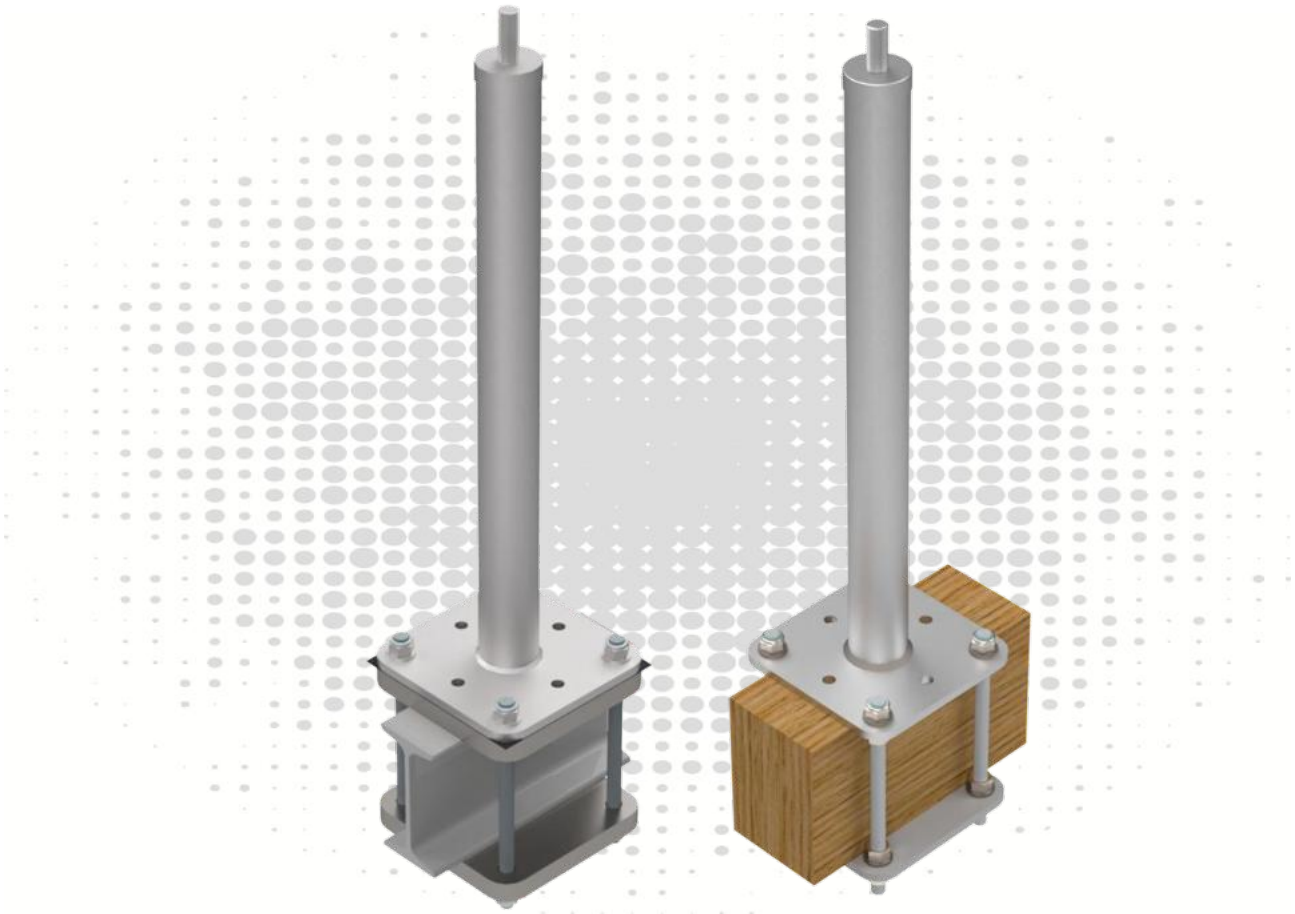

TOOLS



ATTENTION:
When using the anchor device, observe the GRÜN safety instructions.
When mounting the anchor device, observe the assembly instructions.

Obsah

1 Varianty použitia 3
2 Technické údaje 4
3 Montážna špecifikácia EN 795 5
3.1 Požiadavky na podklad 5
3.2 Konštrukcia a montáž kotviaceho zariadenia 5
4 Montážna špecifikácia DIBt 6
4.1 Požiadavky na podklad 6
4.2 Konštrukcia a montáž kotviaceho zariadenia 6
5 Dokumentácia 7
6 Označenie výrobku 7

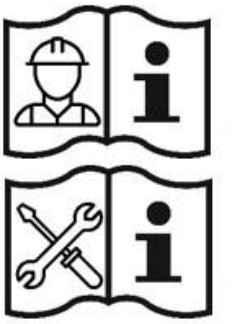

(1)

(2)

Skratky	Význam
EAE	**E**inzel**a**nschlag**e**inrichtung (jednotlivé kotviace zariadenie)
SYS	Seil-**Sys**tem (lanový systém)
BEF	**Bef**estigungsset (upevňovacia sada)
ZUB	**Zub**ehör (príslušenstvo)

POZOR:

Pri používaní kotviaceho zariadenia dodržiavajte bezpečnostné pokyny GRÜN **(1)**.
Pri montáži kotviaceho zariadenia dodržiavajte montážny návod **(2).**

Platí len montážny návod firmy GRÜN.

Môže sa používať len upevňovací materiál dodávaný firmou GRÜN.

Jednotlivé diely sa nesmú zamieňať.

GRÜN GmbH Spezialmaschinenfabrik | Siegener Straße 81 - 83 | D -57234 Wilnsdorf-Niederdielfen
Tel./Phone: +49 (0) 2 71 - 39 88-0 | Fax: +49 (0) 2 71 - 39 88-159 | www.gruen-gmbh.de | info@gruen-gmbh.de

1 Varianty použitia



GRÜN SYS VARIANT KT PLUS



GRÜN SYS VARIANT KT

SET



GK VARIANT

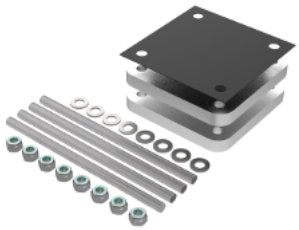

BEF VARIANT KT PLUS

SET



GK VARIANT

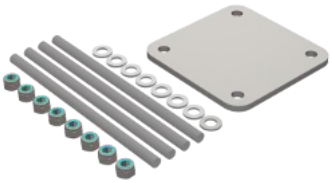

BEF VARIANT KT

2 Technické údaje

Špecifikácia produktu:

Základná	Testovacie stredisko	Značenie	Užívatelia
DIN EN 795:2012 CEN/TS 16415:2017	DEKRA Testing and Certification GmbH Persönliche Schutzausrüstung/Personal Protective Equipment Dinnendahlstr. 9 44809 Bochum - Germany		
abZ/aBG Z-14.9-725	Deutsches Institut für Bautechnik (DIBt) Kolonnenstr. 30 B 10829 Berlin - Germany		

Smer zaťaženia:

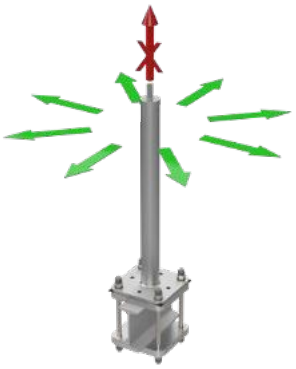

Štandardná konštrukčná výška:	300 mm až 600 mm
Špeciálne dĺžky:	200, 700 mm až 1000 mm
Materiál:	Nerezová ocel A2
Rozmery základnej dosky:	160 mm x 160 mm
Schéma otvorov:	120 mm x 120 mm - ø14 mm
Protiľahlé panely:	Pozinkovaná oceľ
Oddeľovacia vrstva:	EPDM

Povolená konštrukčná výška podľa vzorovej statiky č. 15163/15 v súlade s abZ 14.9-725

Používatelia	povolená výška stavby zaokrúhlená
1	800
2	700
3	600
4	500

Voľný presah podpery:

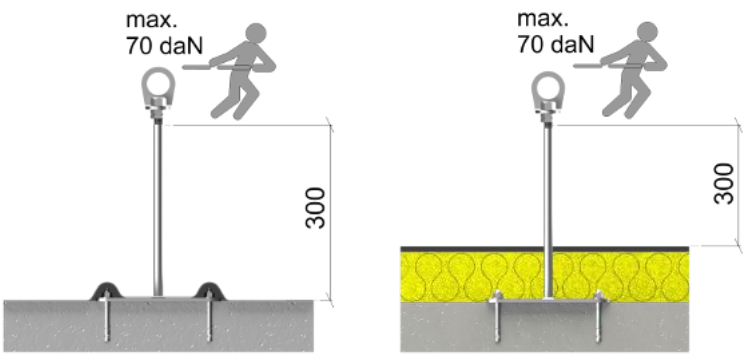

Podklad musí byť súčasťou statickej základnej konštrukcie.
V prípade pochybností to musí skontrolovať statik.

GRÜN GmbH Spezialmaschinenfabrik | Siegener Straße 81 - 83 | D -57234 Wilnsdorf-Niederdielfen
Tel./Phone: +49 (0) 2 71 - 39 88-0 | Fax: +49 (0) 2 71 - 39 88-159 | www.gruen-gmbh.de | info@gruen-gmbh.de

Montážne špecifikácie podľa EN795 EN 795

3 Montážna špecifikácia EN 795

3.1 Požiadavky na podklad

Montáž musí byť vykonaná na vhodných podkladoch s dostatočnou pevnosťou.
Odporúčanie GRÜN:

Podklad	Rozměr
Nosník / trám	Šírka min. 100 mm

3.2 Konštrukcia a montáž kotviaceho zariadenia

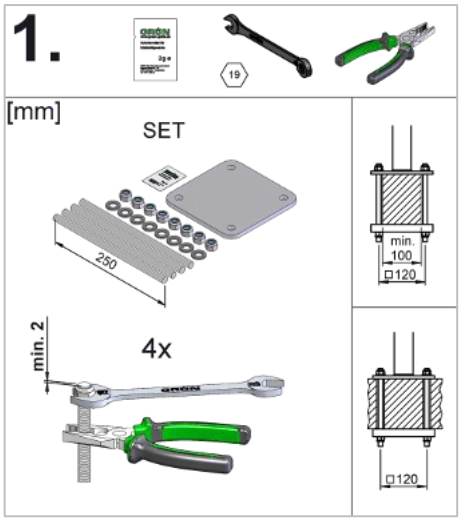

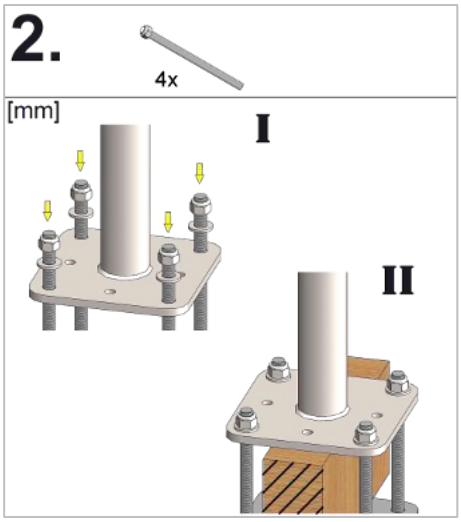

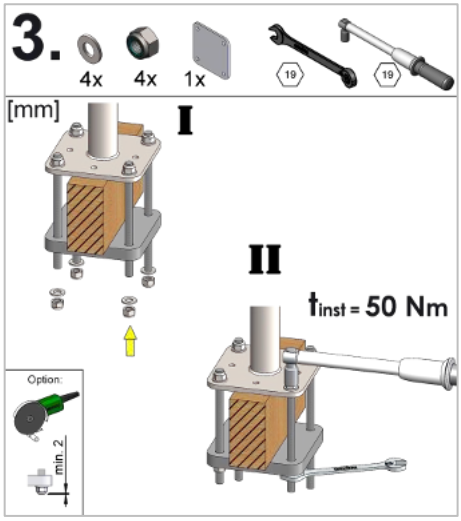

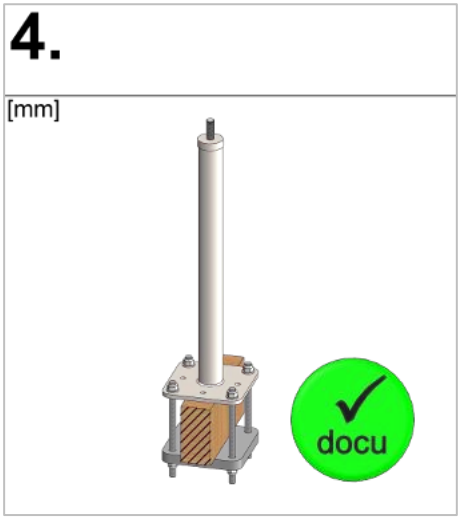

Montážne špecifikácie podľa DIBt

DIBt

4 Montážna špecifikácia DIBt

4.1 Požiadavky na podklad

Podklad	Rozměr
Nosník / trám	Šírka min. 60 mm

4.2 Konštrukcia a montáž kotviaceho zariadenia

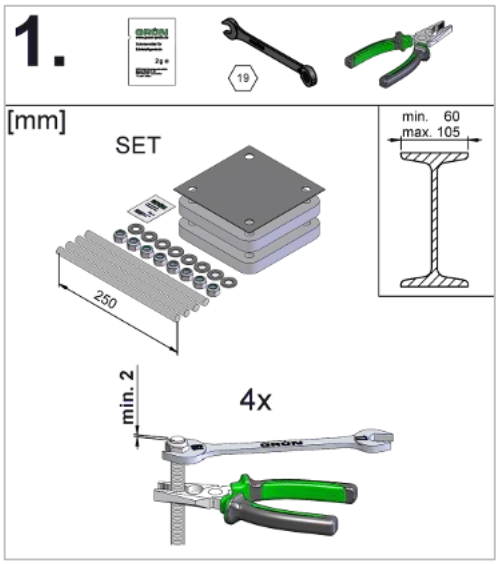

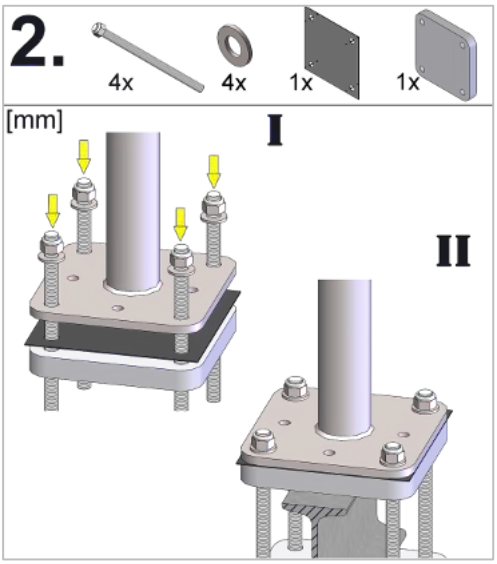

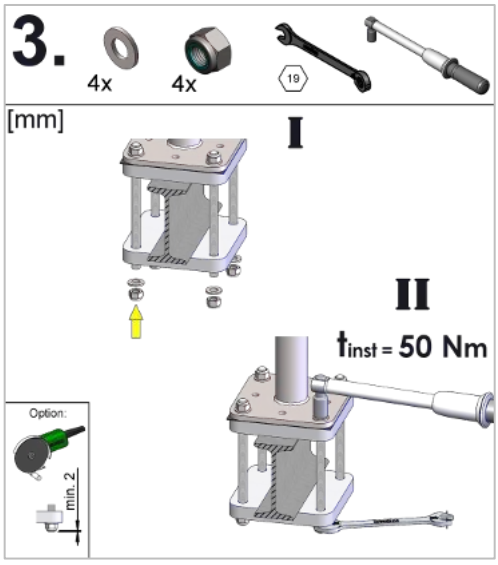

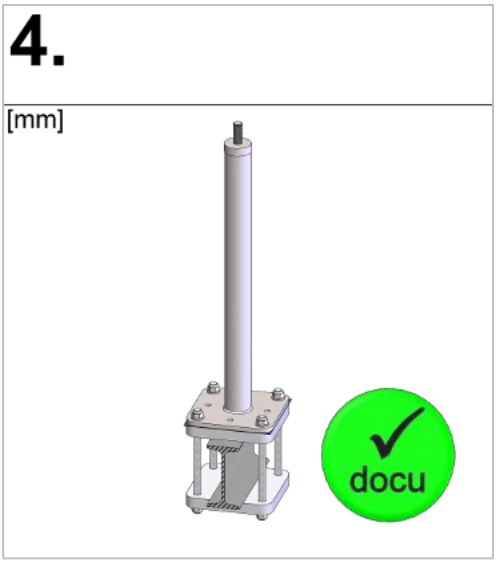

GRÜN GmbH Spezialmaschinenfabrik | Siegener Straße 81 - 83 | D -57234 Wilnsdorf-Niederdielfen
Tel./Phone: +49 (0) 2 71 - 39 88-0 | Fax: +49 (0) 2 71 - 39 88-159 | www.gruen-gmbh.de | info@gruen-gmbh.de

5 Dokumentácia

Dokumentácia montáže je pre montéra povinná, vrátane fotografií detailov, ktoré už neskôr nebudú viditeľné.

Formulár dokumentáciek montážnu a inšpekčnú je k dispozícii na adrese:
(https://gruen-gmbh.de/de/absturzsicherung/downloads/)

Digitálna dokumentácia s GRÜN-DOKU je možná na adrese:
(https://documentation.gruen-gmbh.de)

6 Označenie výrobku

Typový štítok



Príklad vyobrazenia označenia

Otočné oko (kotviaci bod)



Príklad vyobrazenia označenia

① Výrobca / použitie
② Označenie výrobku
③ Dodržiavajte montážny návod a bezpečnostné pokyny
④ Max. užívateľov
⑤ Sériove číslo

- Pokiaľ označenie kotviaceho bodu po montáži už nie je prístupné/vidieť, musí byť v jeho blízkosti umiestnené nové označenie.

GRÜN
Spezialmaschinenfabrik für Dach, Bau und Straße
Siegener Straße 81-83
57234 Wilnsdorf / GERMANY

Tel. +49 (0) 271 - 39 88-0
Fax +49 (0) 271 - 39 88-159
E-Mail info@gruen-gmbh.de
www.gruen-gmbh.de

Urheberrechtshinweis
© Grün GmbH 2026. Alle Rechte vorbehalten. Diese urheberrechtlich geschützten Unterlagen dürfen - auch auszugsweise - nur mit vorheriger Genehmigung der GRÜN GmbH vervielfältigt, abgeändert oder in irgendeiner Form oder irgendeinem Medium weitergegeben oder in einer Datenbank oder einem anderen Datenspeichersystem gespeichert werden. Eine Verwendung ohne vorherige Genehmigung gilt als Verstoß gegen die jeweiligen Copyright-Bestimmungen.