DIBt

EN 795

GRÜN SYS VARIANT TR E

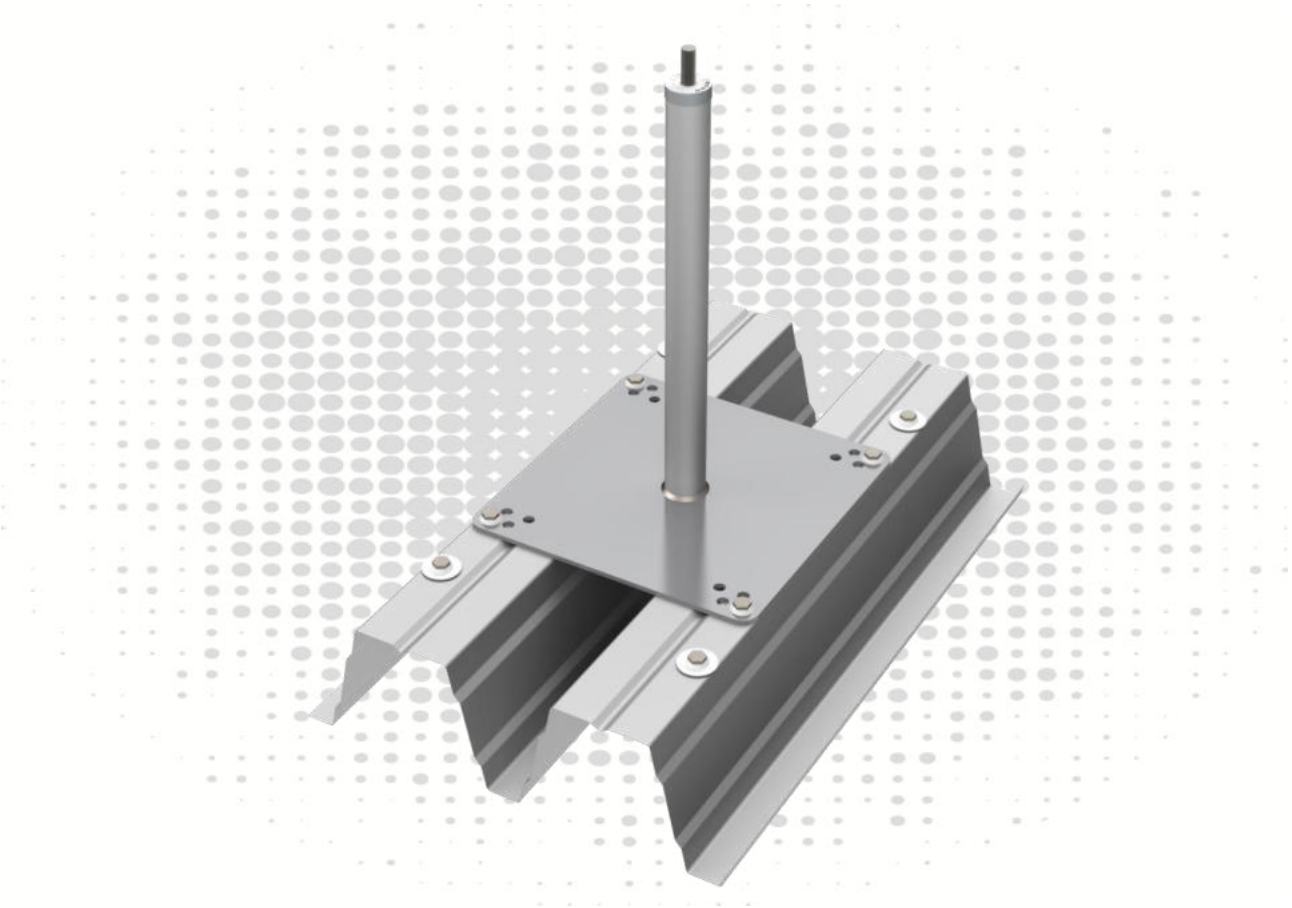

TOOLS

ATTENTION:
When using the anchor device, observe the GRÜN safety instructions.
When mounting the anchor device, observe the assembly instructions.

Cuprins

1 Variante de utilizare 3
2 Date tehnice 4
3 Specificații de montare EN 795 5
3.1 Condiții obligatorii pentru substrat 5
3.2 Alcătuirea și montarea dispozitivului de ancorare 5
4 Specificații de montare DIBt 7
4.1 Condiții obligatorii pentru substrat 7
4.2 Specificații de montare și poziționare pe tablă trapez 7
4.3 Dispunerea conectorilor longitudinali profil trapez 8
4.4 Alcătuirea și montarea dispozitivului de ancorare 8
4.5 Fixarea ulterioară a tablelor trapez pe substructură 10
5 Documentație 11
6 Marcajele produsului 11

(1)

(2)

Abrevieri	Semnificație
EAE	**E**inzel**a**nschlag**e**inrichtung, Dispozitiv de ancorare individual
SYS	Seil-**Sys**tem, Sistem cu cablu
BEF	**Bef**estigungsset, Set de fixare
ZUB	**Zub**ehör, Accesoriu

ATENȚIE:

Atunci când utilizați dispozitivul de ancorare, respectați instrucțiunile de siguranță GRÜN **(1)**.
Atunci când montați dispozitivul de ancorare, respectați instrucțiunile de montare **(2)**.

Se aplică numai instrucțiunile de montare de la firma GRÜN.

Se poate utiliza numai materialul de fixare furnizat de firma GRÜN.

Nu este permisă înlocuirea pieselor individuale.

GRÜN GmbH Spezialmaschinenfabrik | Siegener Straße 81 - 83 | D -57234 Wilnsdorf-Niederdielfen
Tel./Phone: +49 (0) 2 71 - 39 88-0 | Fax: +49 (0) 2 71 - 39 88-159 | www.gruen-gmbh.de | info@gruen-gmbh.de

1 Variante de utilizare

GRÜN SYS VARIANT TR E

SET

1x GK END-/ECKSTÜTZE

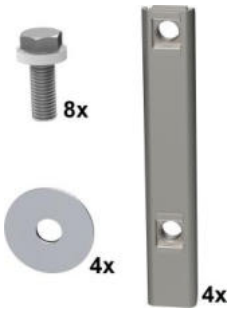

BEF VARIANT TR E

2 Date tehnice

Specificațiile produsului:

Solicitare	Punct de testare	Indicator	Utilizatori
DIN EN 795:2012 CEN/TS 16415:2017	DEKRA Testing and Certification GmbH Persönliche Schutzausrüstung/Personal Protective Equipment Dinnendahlstr. 9 44809 Bochum - Germany		4
abZ/aBG Z-14.9-725	Deutsches Institut für Bautechnik (DIBt) Kolonnenstr. 30 B 10829 Berlin - Germany	GRÜN Z-14.9-725 DEKRA	2

Direcția sarcinii:

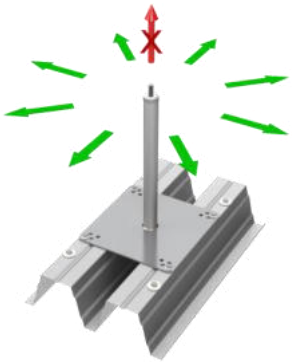

Înălțimea standard a construcției:	300 mm până la 600 mm
Lungimi speciale:	700 mm până la 1000 mm
Material:	Oțel inoxidabil A2
Dimensiuni placă de bază:	370 mm x 370 mm
Placă de bază:	Oțel - acoperit cu pulbere

Suprafață suplimentară liberă de sprijin:

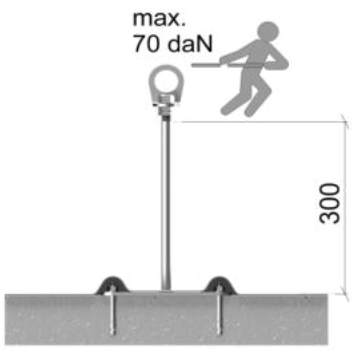

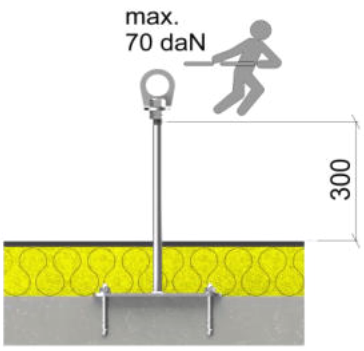

Schemă de perforare:

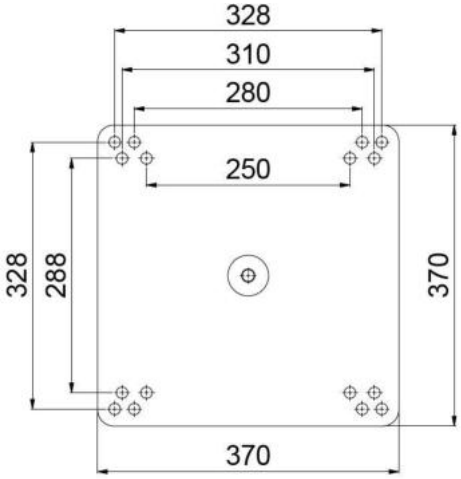

Substratul trebuie să facă parte din structura statică de bază.
Dacă există îndoieli, consultați un inginer constructor.

GRÜN GmbH Spezialmaschinenfabrik | Siegener Straße 81 - 83 | D -57234 Wilnsdorf-Niederdielfen
Tel./Phone: +49 (0) 2 71 - 39 88-0 | Fax: +49 (0) 2 71 - 39 88-159 | www.gruen-gmbh.de | info@gruen-gmbh.de

Specificații de montare conform EN 795

EN 795

3 Specificații de montare EN 795

3.1 Condiții obligatorii pentru substrat

Montarea trebuie efectuată pe substraturi adecvate, cu o rezistență suficientă.

Recomandarea GRÜN:

Substrat	Dimensiuni
Profil trapez oțel	**50/250 până la 160/250 + 205/375**
Poziție profil	**Poziție pozitivă**
Grosime tablă	**≥ 0,75 mm**

3.2 Alcătuirea și montarea dispozitivului de ancorare

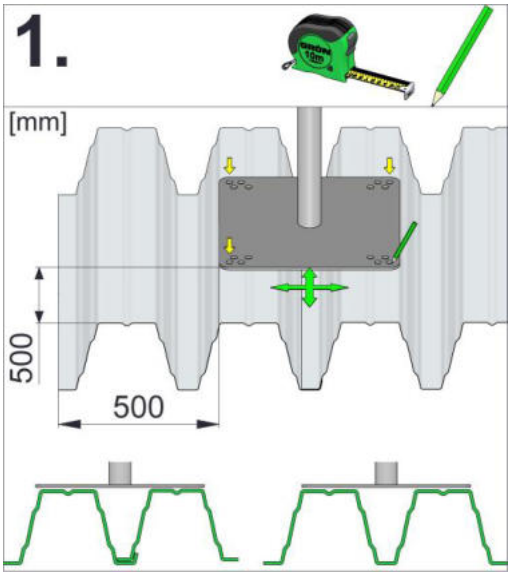

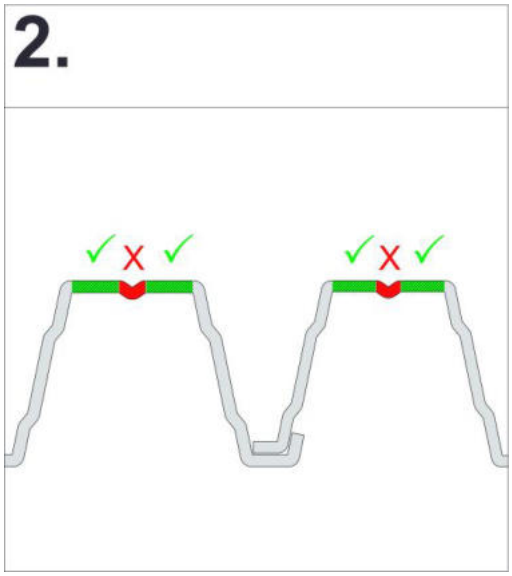

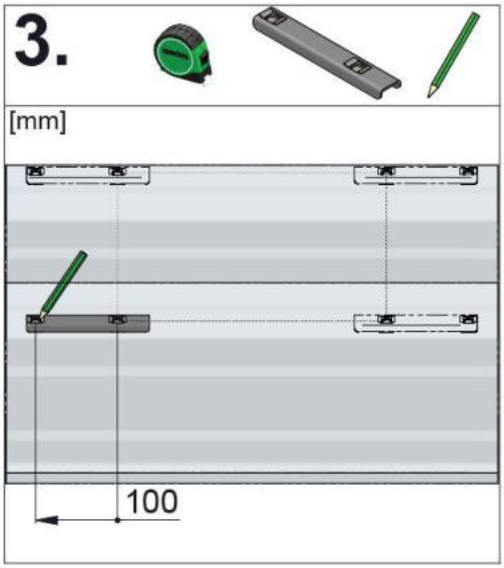

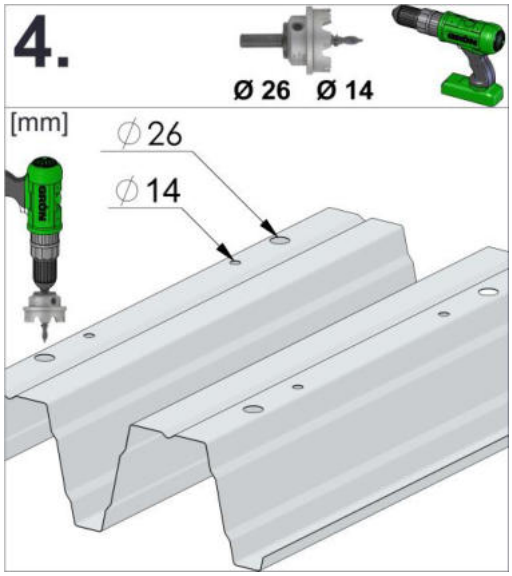

Specificații de montare conform EN 795

EN 795

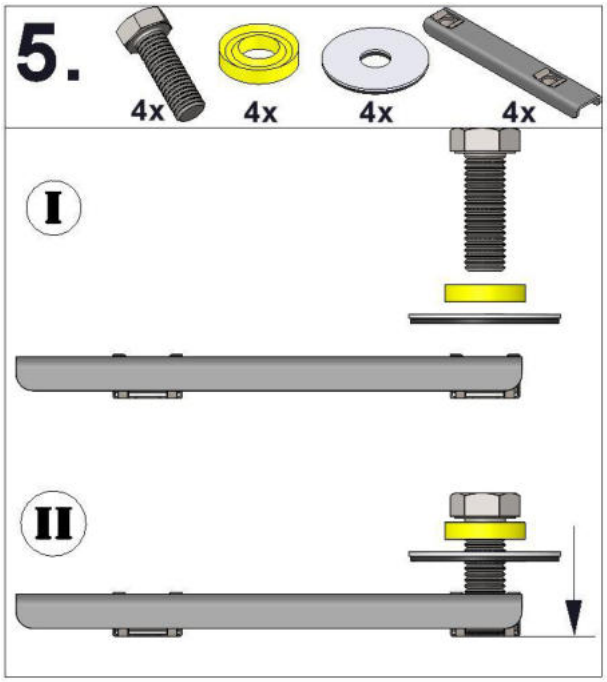

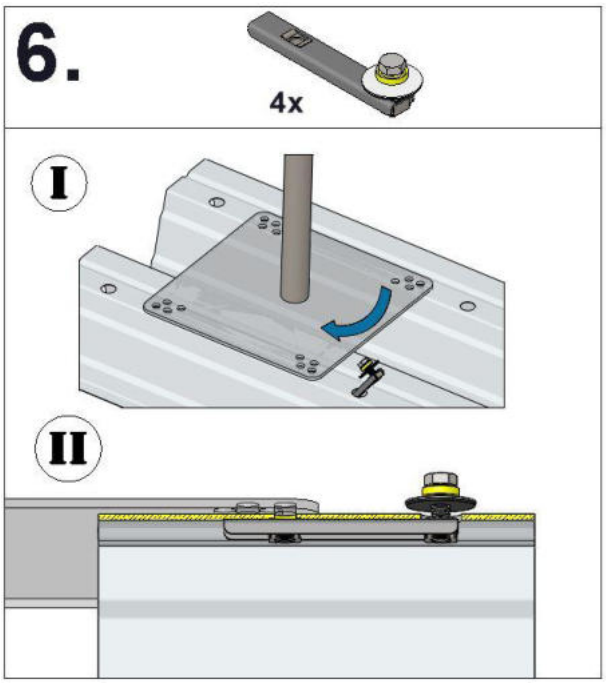

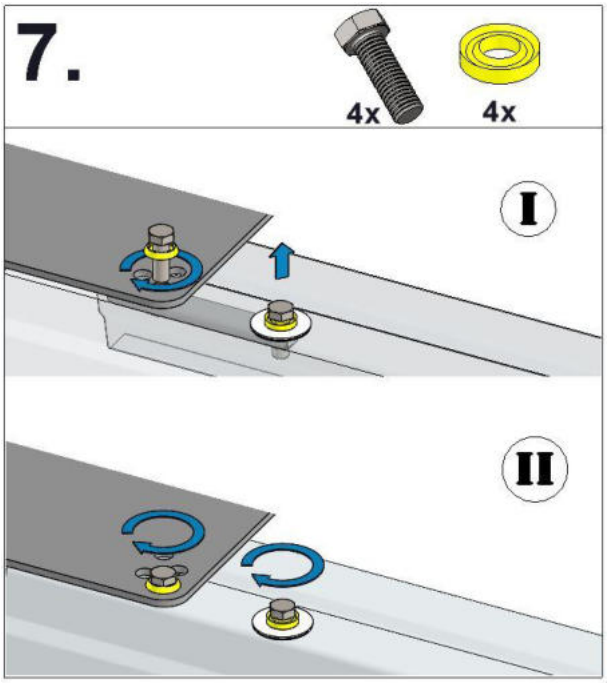

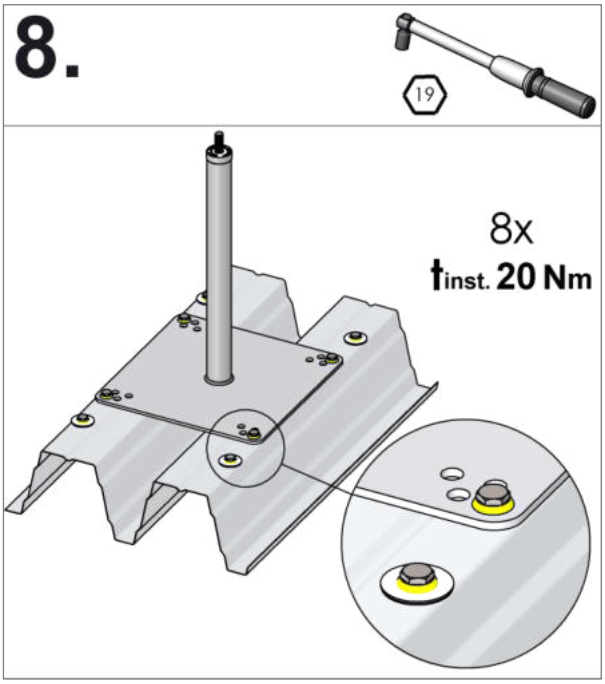

GRÜN GmbH Spezialmaschinenfabrik | Siegener Straße 81 - 83 | D -57234 Wilnsdorf-Niederdielfen
Tel./Phone: +49 (0) 2 71 - 39 88-0 | Fax: +49 (0) 2 71 - 39 88-159 | www.gruen-gmbh.de | info@gruen-gmbh.de

Specificații de montare conform DIBt

4 Specificații de montare DIBt

4.1 Condiții obligatorii pentru substrat

Substrat	Dimensiuni
Profil trapez oțel	**50/250 până la 160/250 + 205/375**
Poziție profil	**Poziție pozitivă**
Grosime tablă	**≥ 0,75 mm**

4.2 Specificații de montare și poziționare pe tablă trapez

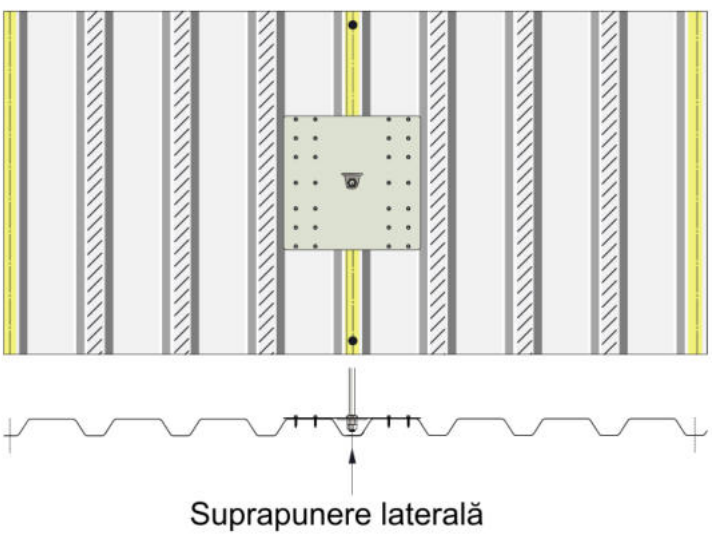

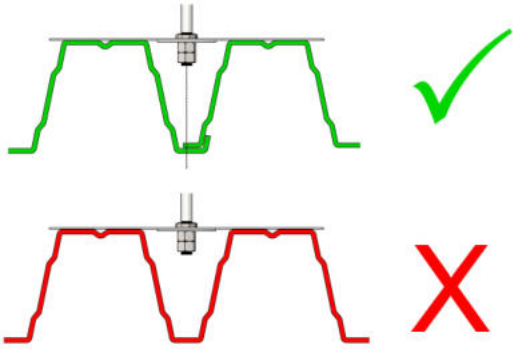

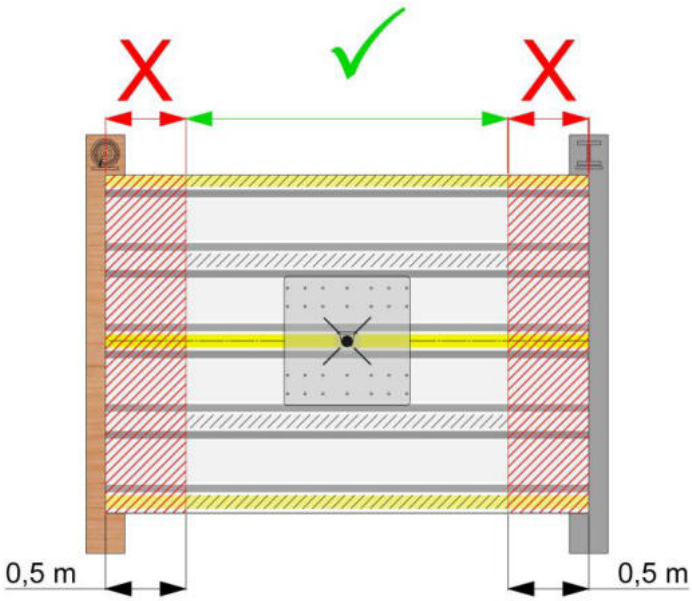

Specificații de montare conform DIBt

DIBt

4.3 Dispunerea conectorilor longitudinali profil trapez

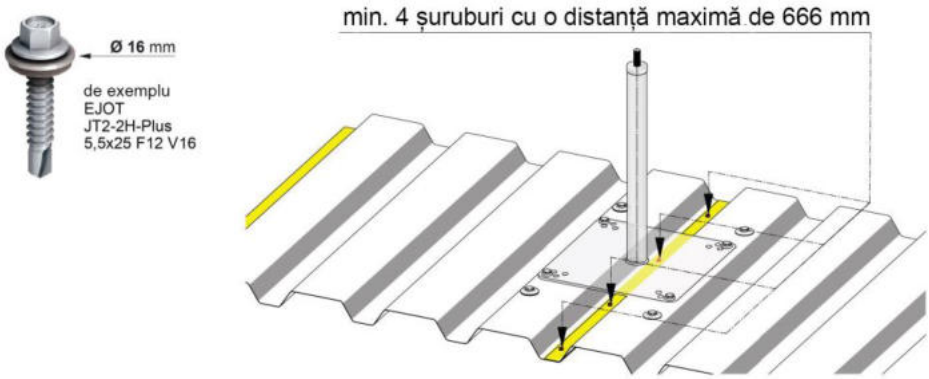

4.4 Alcătuirea și montarea dispozitivului de ancorare

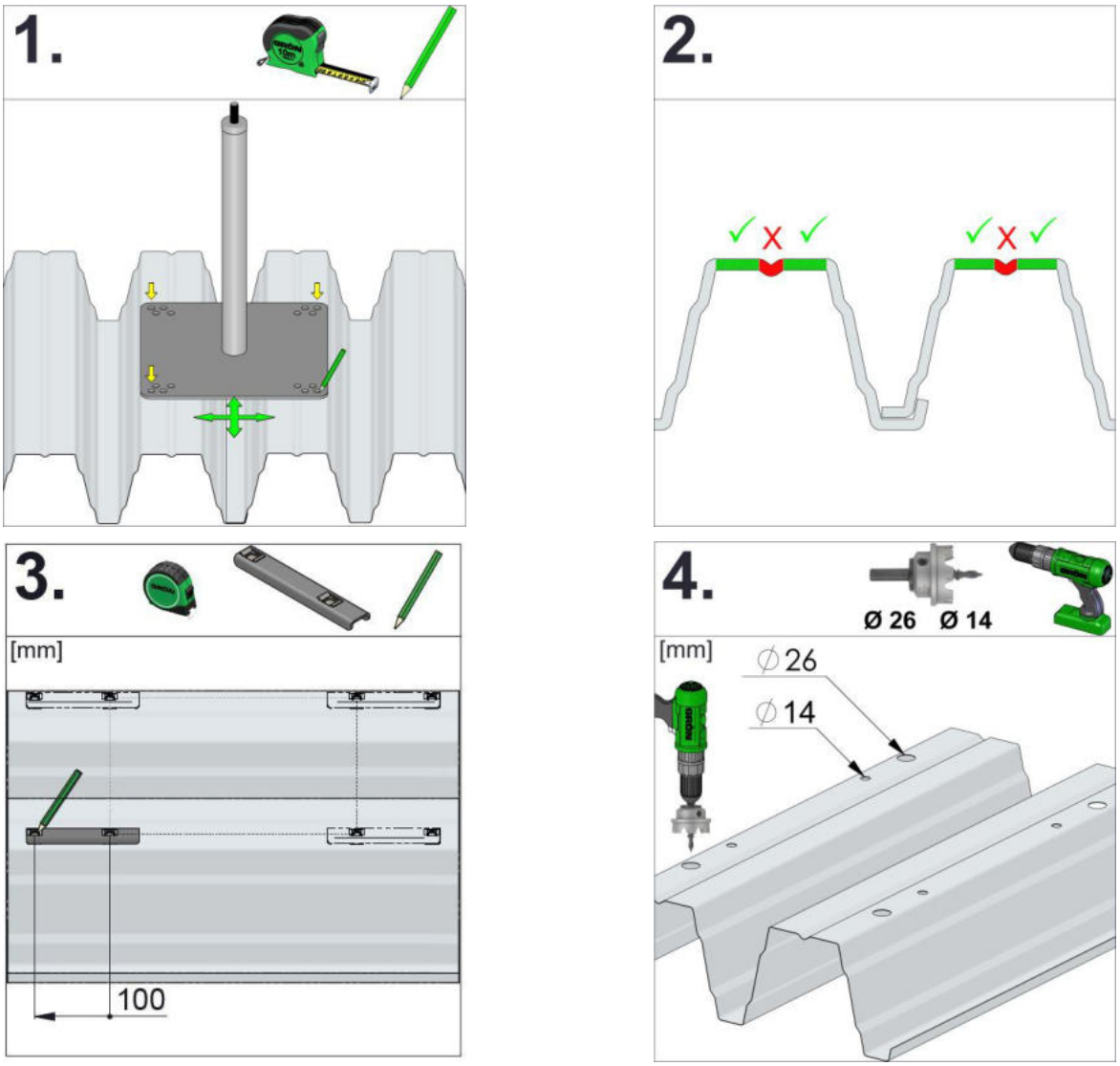

GRÜN GmbH Spezialmaschinenfabrik | Siegener Straße 81 - 83 | D -57234 Wilnsdorf-Niederdielfen
Tel./Phone: +49 (0) 2 71 - 39 88-0 | Fax: +49 (0) 2 71 - 39 88-159 | www.gruen-gmbh.de | info@gruen-gmbh.de

Specificații de montare conform DIBt

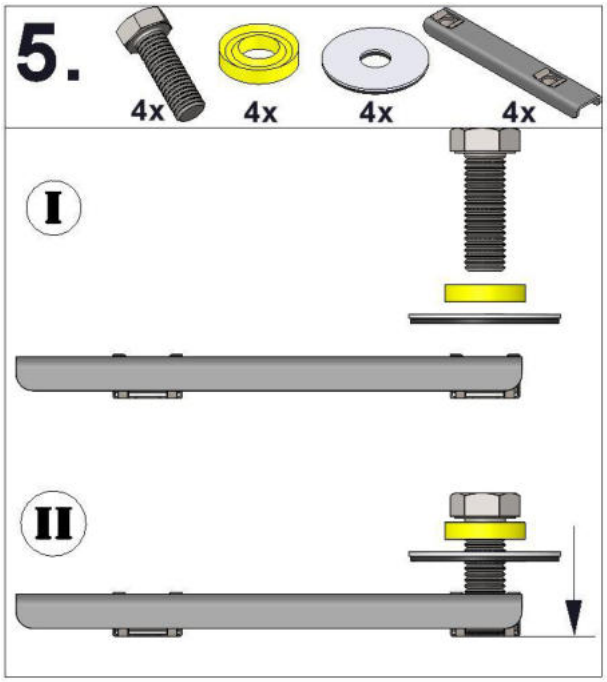

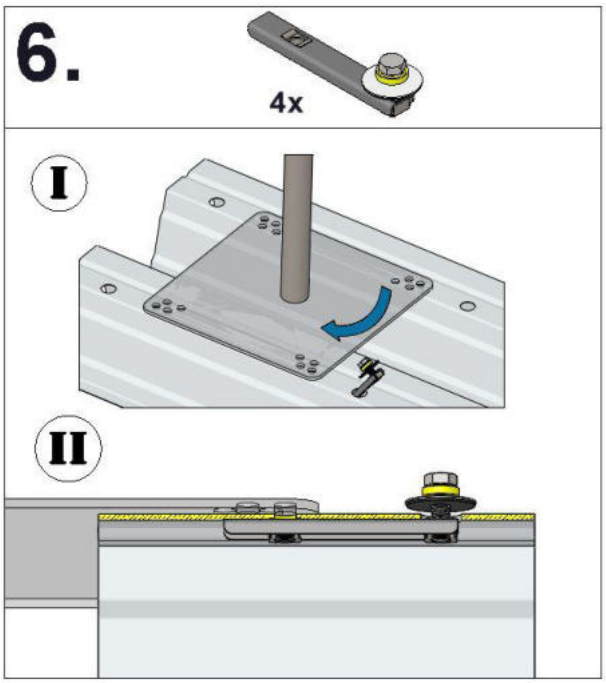

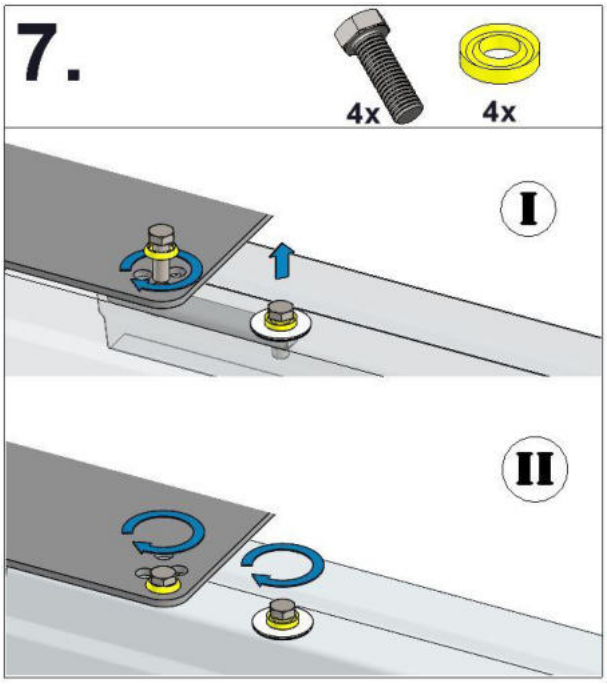

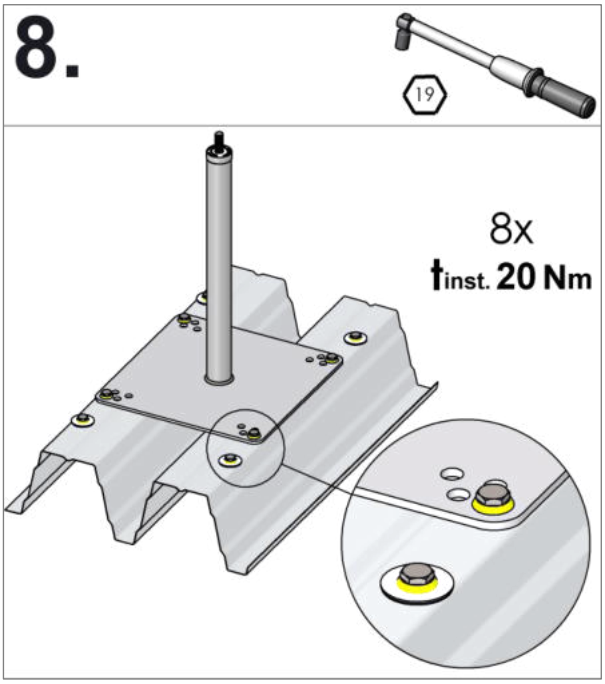

Specificații de montare conform DIBt

DIBt

4.5 Fixarea ulterioară a tablelor trapez pe substructură

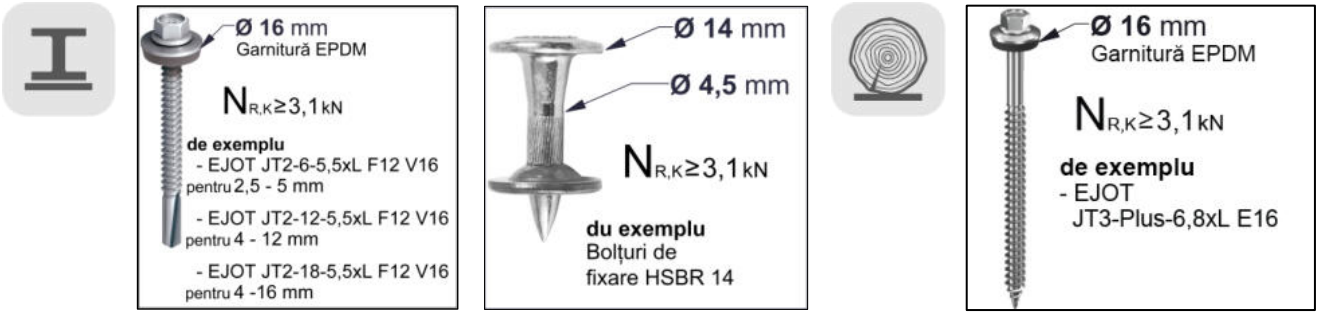

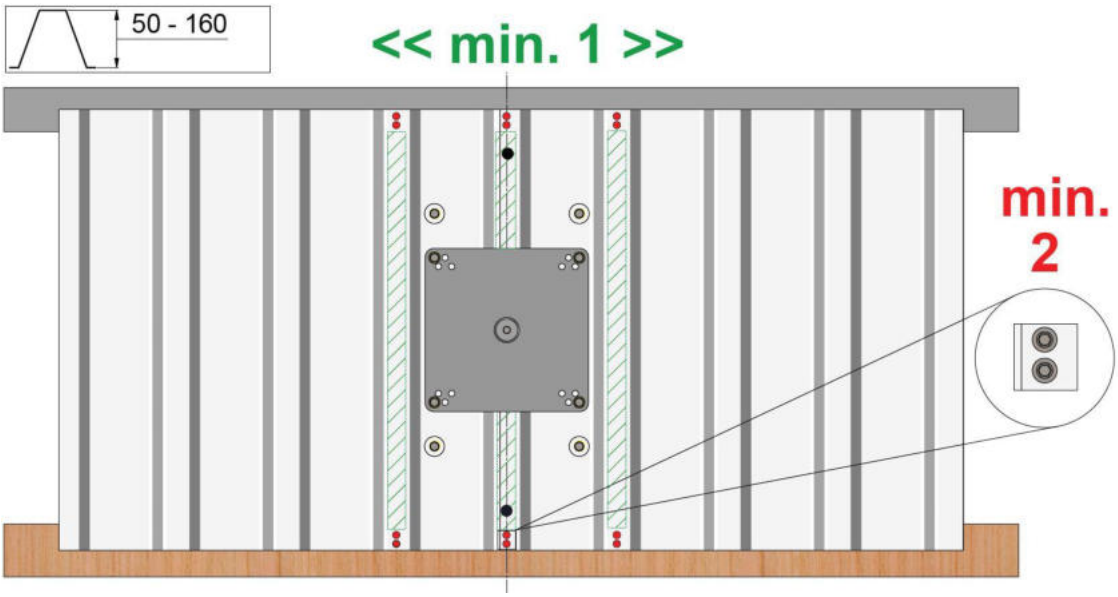

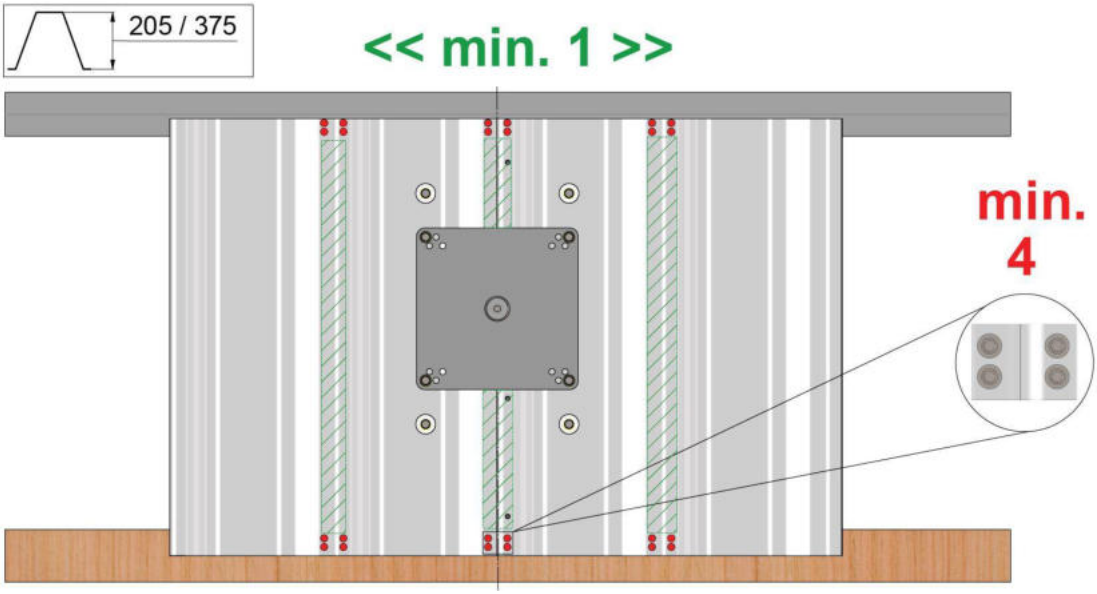

GRÜN GmbH Spezialmaschinenfabrik | Siegener Straße 81 - 83 | D -57234 Wilnsdorf-Niederdielfen
Tel./Phone: +49 (0) 2 71 - 39 88-0 | Fax: +49 (0) 2 71 - 39 88-159 | www.gruen-gmbh.de | info@gruen-gmbh.de

5 Documentație

Montatorul are obligația să documenteze montarea, inclusiv fotografii cu detaliile care nu mai sunt vizibile ulterior.

Formularul pentru documentația de montare și documentația de întreținere este disponibil la:
(https://gruen-gmbh.de/de/absturzsicherung/downloads/)

Documentația digitală cu GRÜN-DOKU este posibilă la:
(https://documentation.gruen-gmbh.de)

6 Marcajele produsului

Plăcuță de fabricație

Exemplu de ilustrare marcaj

Vârtej (punct de ancorare)

Exemplu de ilustrare marcaj

① Producător/utilizare
② Denumirea produsului
③ Respectați instrucțiunile de montare și indicațiile de siguranță
④ Max. utilizatori
⑤ Număr de serie

- Dacă marcajul dispozitivului de ancorare nu mai este accesibil/vizibil după montare, trebuie aplicat un marcaj suplimentar în apropiere.

Spezialmaschinenfabrik für Dach, Bau und Straße
Siegener Straße 81-83
57234 Wilnsdorf / GERMANY

Tel. +49 (0) 271 - 39 88-0
Fax +49 (0) 271 - 39 88-159
E-Mail info@gruen-gmbh.de
www.gruen-gmbh.de

Urheberrechtshinweis
© Grün GmbH 2026. Alle Rechte vorbehalten. Diese urheberrechtlich geschützten Unterlagen dürfen - auch auszugsweise - nur mit vorheriger Genehmigung der GRÜN GmbH vervielfältigt, abgeändert oder in irgendeiner Form oder irgendeinem Medium weitergegeben oder in einer Datenbank oder einem anderen Datenspeichersystem gespeichert werden. Eine Verwendung ohne vorherige Genehmigung gilt als Verstoß gegen die jeweiligen Copyright-Bestimmungen.